GAGGIA®

ISTRUZIONI PER L'USO
OPERATING INSTRUCTIONS
GEBRAUCHSANWEISUNG
MODE D'EMPLOI
INSTRUCCIONES DE USO
GEBRUIKSAANWIJZING
INSTRUCÇOES E MODO DE EMPREGO

TITANIUM

CE

Ci congratuliamo per la vostra scelta!
Grazie a questa macchina potrete gustare un delizioso caffè o cappuccino nel comfort della vostra casa.

Congratulations on your choice!
As the proud owner of the machine, you can now experience the taste of a delicious cup of espresso or cappuccino in the comfort of your own home.

Wir gratulieren Ihnen zu Ihrer Wahl!
Dank dieser Maschine können Sie jetzt bequem zu Hause einen köstlichen Espresso oder Cappuccino trinken.

Félicitations pour votre choix.
Grâce à cette machine, vous pouvez maintenant déguster chez vous un délicieux espresso ou un cappuccino.

¡Les felicitamos por su decisión!
Gracias a ésta máquina podrán degustar un delicioso café o capuchino en la comodidad de su hogar.

Wij feliciteren u met uw keuze!Dank zij dit apparaat kunt u thuis van een lekker kopje koffie of cappuccino genieten.

Felicitamo-lo pela sua escolha!
Graças à Coffee pode saborear um delicioso café ou cappuccino no conforto da sua casa.

F - A (01)

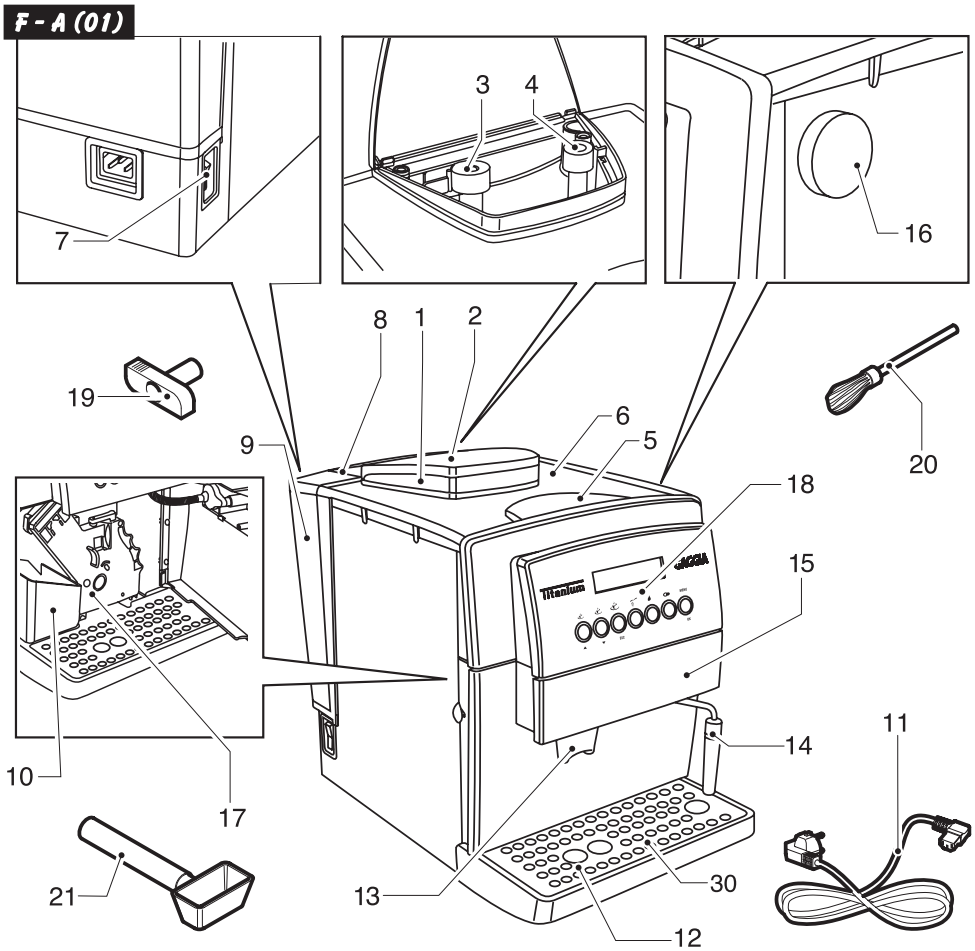
7
3
4
16
8
1
2
19
6
5
20
9
18
15
10
17
14
11
21
13
30
12

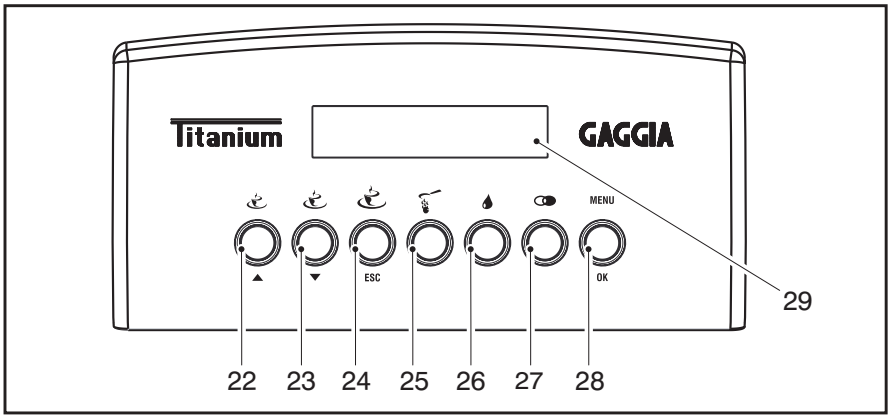
Titanium
GAGGIA
MENU
ESC
OK
29
22
23
24
25
26
27
28

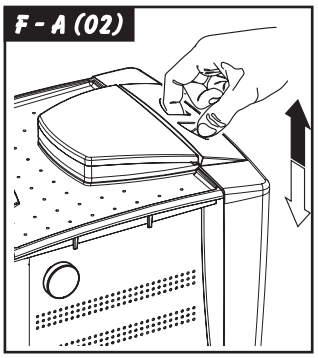
F - A (02)

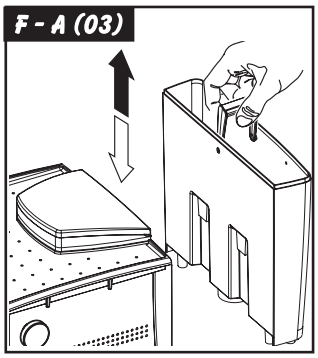
F - A (03)

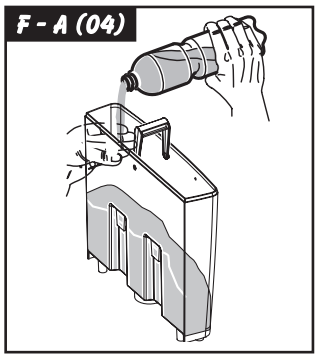
F - A (04)

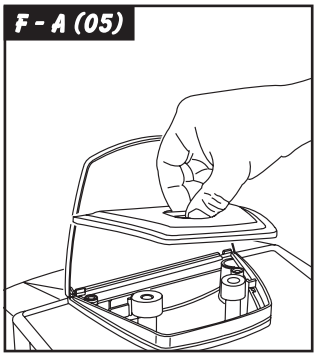
F - A (05)

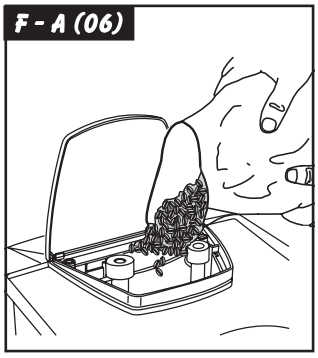
F - A (06)

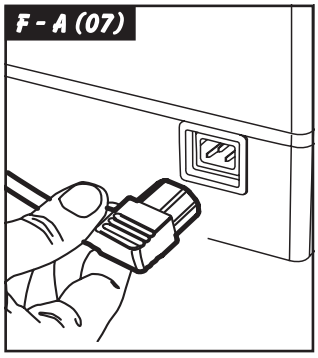
F - A (07)

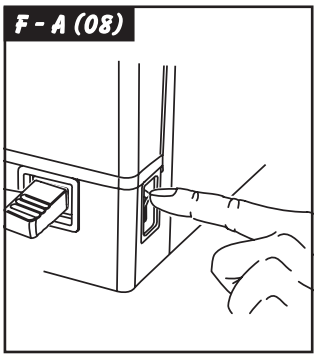
F - A (08)

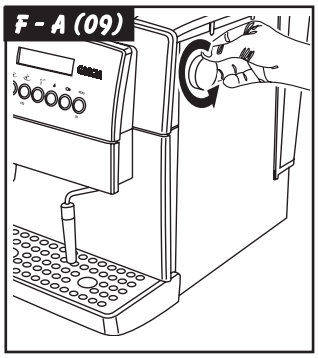
F - A (09)
GAGGIA

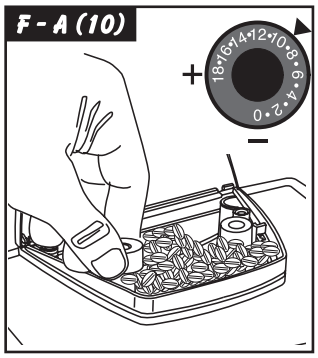
F - A (10)
18•16•14•12•10•8•6•4•2•0
+
–

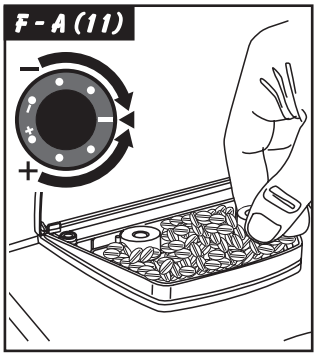
F - A (11)
–
+

F - A (12)

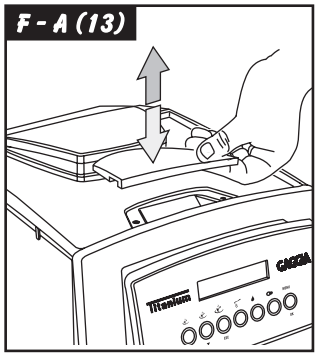
F - A (13)
GAGGIA
Titanium

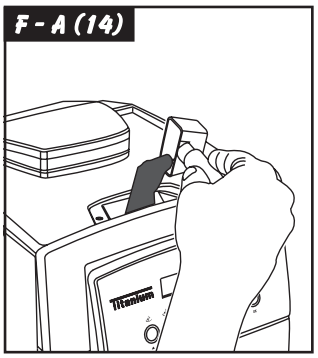
F - A (14)
Titanium

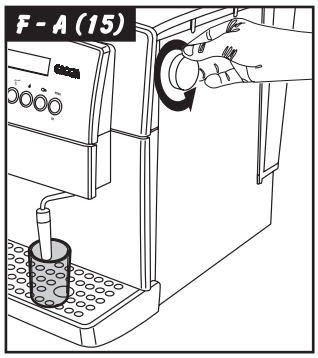
F - A (15)

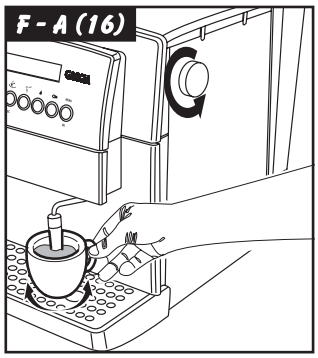
F - A (16)

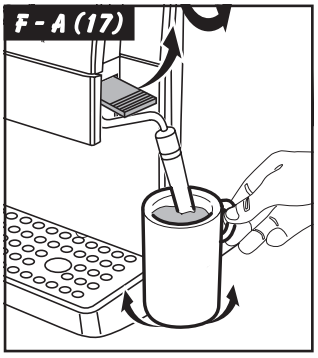
F - A (17)

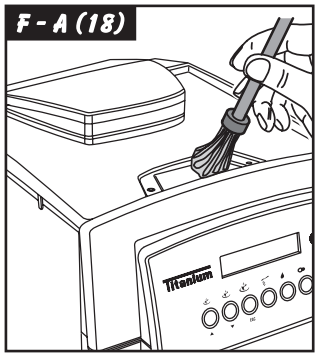
F - A (18)
Titanium

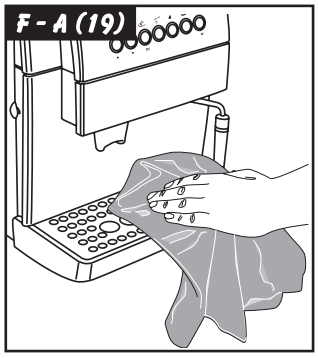
F - A (19)

F - A (20)
Titanium

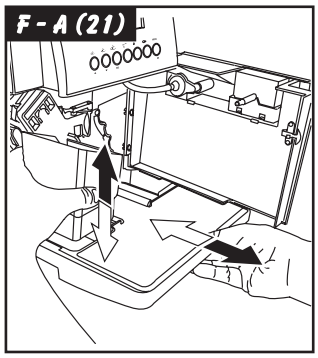
F - A (21)

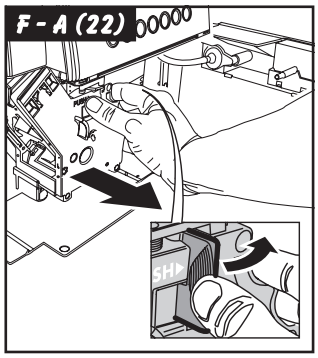
F - A (22)

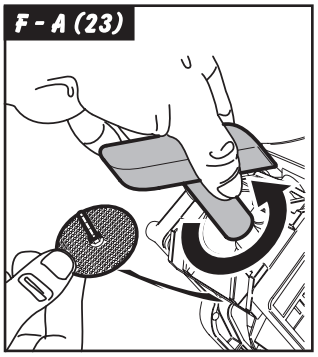
F - A (23)

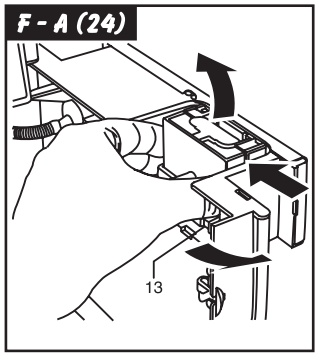
F - A (24)
13

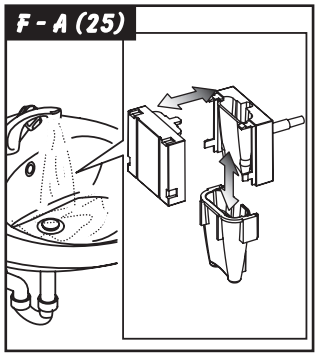
F - A (25)

PRECAUZIONI IMPORTANTI

Durante l'utilizzo di elettrodomestici, è consigliabile prendere alcune precauzioni per limitare il rischio di incendi, scosse elettriche e/o incidenti.

1 Leggere attentamente tutte le istruzioni ed informazioni riportate in questo manuale e in qualsiasi altro opuscolo contenuto nell'imballo prima di avviare od utilizzare la macchina espresso.
2 Non toccare superfici calde.
3 Non immergere cavo, spine o il corpo della macchina in acqua o altro liquido per evitare incendi, scosse elettriche o incidenti.
4 Fare particolare attenzione durante l'utilizzo della macchina espresso in presenza di bambini.
5 Togliere la spina dalla presa se la macchina non viene utilizzata o durante la pulizia. Farla raffreddare prima di inserire o rimuovere pezzi e prima di procedere alla sua pulizia.
6 Non utilizzare la macchina con cavo o spina danneggiati o in caso di guasti o rotture. Far controllare o riparare l'apparecchio presso il centro di assistenza più vicino.
7 L'utilizzo di accessori non consigliati dal produttore possono causare danni a cose e persone.
8 Non utilizzare la macchina espresso all'aperto.
9 Evitare che il cavo penda dal tavolo o che tocchi superfici calde.
10 Tenere la macchina espresso lontano da fonti di calore.
11 Controllare che la macchina espresso sia in posizione "**Spento**" prima di inserire la spina nella presa. Per spegnerla, posizionarla su "**Spento**" e rimuovere quindi la spina dalla presa.
12 Utilizzare la macchina unicamente per uso domestico.
13 Fare estrema attenzione durante l'utilizzo del vapore.

CONSERVARE QUESTE ISTRUZIONI

AVVERTENZA

La macchina espresso è stata studiata unicamente per uso domestico. Qualsiasi intrvento di assistenza, fatta eccezione per le operazioni di pulizia e di normale manutenzione, dovrà essere prestato da un centro di assistenza autorizzato. Non immergere la macchina in acqua.Qualsiasi riparazione dovrà essere effettuata unicamente dal centro di assistenza autorizzato.

1 Controllare che il voltaggio indicato sulla targhetta corrisponda al vostro.
2 Non utilizzate mai acqua tiepida o calda per riempire il serbatoio dell'acqua. Utilizzate unicamente acqua fredda.
3 Non toccate con le mani le parti calde della macchina ed il cavo di alimentazione durante il funzionamento.
4 Non pulire mai con detersivi corrosivi o utensili che graffiano. è sufficiente un panno morbido inumidito con acqua.
5 Per evitare la formazione di calcare, si può utilizzare acqua minerale naturale.

ISTRUZIONI SUL CAVO ELETTRICO

A Viene fornito un cavo elettrico abbastanza corto per evitare che si attorcigli o che vi inciampiate.
B Si possono utilizzare, con molta attenzione, delle prolunghe.
C Qualora venga utilizzata una prolunga, verificare:
   1 che il voltaggio riportato sulla prolunga sia perlomeno, uguale al voltaggio elettrico dell'lettrodomestico;
   2 che sia munito di una spina a tre pin con messa a terra (qualora il cavo dell'lettrodomestico sia di questo tipo);
   3 che il cavo non penda dal tavolo per evitare di inciamparvi.

1 GENERALITÀ

La macchina da caffè è indicata per la preparazione di caffè espresso impiegando sia caffè in grani sia caffè in polvere ed è dotata di un dispositivo per l'erogazione del vapore e dell'acqua calda.
Il corpo della macchina, dall'elegante design, è stato progettato per uso domestico e non è indicato per un funzionamento continuo di tipo professionale.

Attenzione. Non si assumono responsabilità per eventuali danni in caso di:
- **impiego errato e non conforme agli scopi previsti;**
- **riparazioni non eseguite presso i centri d'assistenza autorizzati;**
- **manomissione del cavo di alimentazione;**
- **manomissione di qualsiasi componente della macchina;**
- **impiego di pezzi di ricambio ed accessori non originali.**

In questi casi viene a decadere la garanzia.

1.1 Per facilitare la lettura

Il triangolo d'avvertimento indica tutte le istruzioni importanti per la sicurezza dell'utente. Attenersi scrupolosamente a tali indicazioni per evitare ferimenti gravi!

Questo simbolo evidenzia le informazioni da tenere in maggiore considerazione, per un migliore utilizzo della macchina.

Le illustrazioni corrispondenti al testo si trovano nel risvolto di copertina. Tenere queste pagine aperte durante la lettura delle istruzioni per l'uso.

1.2 Impiego di queste istruzioni per l'uso

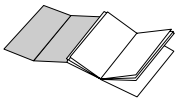

Conservare queste istruzioni per l'uso in un luogo sicuro ed allegarle alla macchina per caffè qualora un'altra persona dovesse utilizzarla.
Per ulteriori informazioni o nel caso di problemi, non trattati del tutto o soltanto insufficientemente nelle presenti istruzioni, rivolgetevi ai Centri di Assistenza Autorizzati.

2 DATI TECNICI

• Tensione nominale	Vedi targhetta posta sull'apparecchio
• Potenza nominale	Vedi targhetta posta sull'apparecchio
• Materiale corpo	Metallo
• Dimensioni (l x h x p) (mm)	290 x 375 x 425
• Peso (Kg)	10
• Lunghezza cavo (mm)	1200
• Pannello comandi	Frontale (Digitale)
• Serbatoio acqua	Estraibile
• Alimentazione	Vedi targhetta posta sull'apparecchio
• Serbatoio acqua (lt.)	2,2
• Capacità contenitore caffè (gr)	250 di caffè in grani
• Pressione pompa (bar)	15
• Caldaia	2 - Acciaio Inox - Alluminio
• Dispositivi di sicurezza	Valvola di sicurezza pressione caldaia termostato di sicurezza.

Con riserva di modifiche di costruzione ed esecuzione dovute al progresso tecnologico.

Macchina conforme alla Direttiva Europea 89/336/CEE (Decreto legislativo 476 del 04/12/92), relativa all'eliminazione dei disturbi radiotelevisivi.

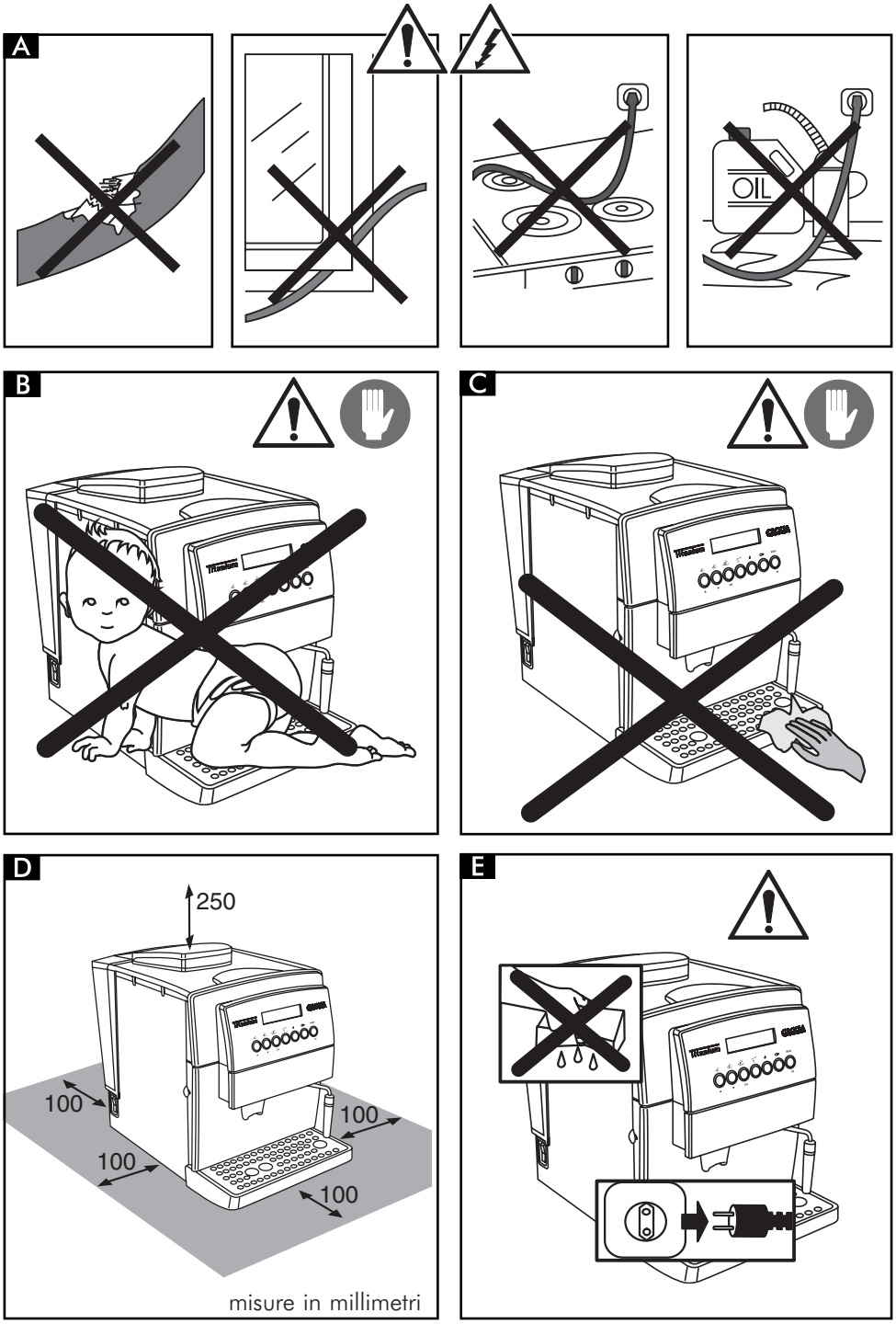
A
OIL
B
C
D
250
100
100
100
100
misure in millimetri
E

3 NORME DI SICUREZZA

Mai mettere a contatto dell'acqua le parti sotto corrente: pericolo di cortocircuito! Il vapore surriscaldato e l'acqua calda possono provocare scottature! Mai dirigere il getto di vapore o dell'acqua calda verso parti del corpo, toccare con precauzione il beccuccio vapore / acqua calda: pericolo di scottature!

Destinazione d'uso

- La macchina per caffè è prevista esclusivamente per l'impiego domestico.
- È vietato apportare modifiche tecniche e ogni impiego illecito, a causa dei rischi che essi comportano!
- La macchina per caffè deve essere utilizzata solo da adulti in condizioni psico-fisiche non alterate.

Alimentazione di corrente

- Allacciare la macchina per caffè soltanto ad una presa di corrente adeguata.
- La tensione deve corrispondere a quella indicata sulla targhetta dell'apparecchio.

Cavo d'alimentazione (Fig.A)

- Mai usare la macchina per caffè se il cavo d'alimentazione è difettoso.
- Far sostituire subito da un Centro di Assistenza Autorizzato i cavi e le spine difettosi.
- Non far passare il cavo d'alimentazione per angoli e su spigoli vivi, sopra oggetti molto caldi e proteggerlo dall'olio.
- Non portare o tirare la macchina per caffè tenendola per il cavo.
- Non estrarre la spina tirandola per il cavo oppure toccarla con le mani ed i piedi bagnati.
- Evitare che il cavo d'alimentazione cada liberamente da tavoli o scaffali.

Protezione d'altre persone (Fig.B)

- Assicurarsi che nessun bambino abbia la possibilità di giocare con la macchina per caffè. I bambini non si rendono conto del pericolo connesso agli elettrodomestici.
- Non lasciare i materiali utilizzati per imballare la macchina alla portata dei bambini.

Pericolo d'ustioni (Fig.C)

- Non dirigere contro se stessi e/o altri il getto di vapore surriscaldato e/ o d'acqua calda: pericolo di scottature.
- Usare sempre le apposite maniglie o manopole.
- Non inserire oggetti attraverso le aperture dell'apparecchio.

Spazio per l'installazione, l'uso e la manutenzione (Fig.D)

- Scegliere un piano d'appoggio ben livellato.
- Sistemare la macchina per caffè in un posto sicuro, dove nessuno possa rovesciarla o venirne ferito.
- Scegliere un ambiente sufficientemente illuminato, igienico e con presa di corrente facilmente accessibile;
- Non posare la macchina su superfici molto calde e nelle vicinanze di fiamme aperte per evitare che la carcassa fonda o comunque si danneggi.
- Porre a 10 cm di distanza da pareti e piastre di cottura.
- Non tenere la macchina a temperature inferiori a 0°C; c'è il pericolo che il gelo possa danneggiare la macchina.
- La presa di corrente deve essere raggiungibile in ogni momento.
- Non usare la macchina per caffè all'aperto.

Pulizia (Fig.E)

- Prima di pulire la macchina, è indispensabile posizionare l'interruttore generale (7) su "0" e poi staccare la spina dalla presa di corrente.
- Inoltre, aspettare che la macchina si raffreddi.
- Mai immergere la macchina nell'acqua! Impedire che venga a contatto con getti d'acqua.
- È severamente vietato cercare d'intervenire all'interno della macchina.

Custodia della macchina

- Quando la macchina rimane inutilizzata per un periodo prolungato, spegnere la macchina e staccare la spina dalla presa.
- Custodirla in luogo asciutto e non accessibile ai bambini.
- Proteggerla dalla polvere e dallo sporco.

Riparazioni / Manutenzione

- Nel caso di guasti, difetti o sospetto di difetto dopo una caduta, staccare subito la spina dalla presa di corrente. Mai mettere in funzione una macchina difettosa.
- Soltanto i Centri di Assistenza Autorizzati possono effettuare interventi e riparazioni.
- Nel caso di interventi e/o riparazioni non eseguiti da centri di assistenza autorizzato, si declina ogni responsabilità per eventuali danni.

Antincendio

- In caso di incendio utilizzare estintori ad anidride carbonica (CO_2). Non utilizzare acqua o estintori a polvere.

DESCRIZIONE COMPONENTI:

Fig.01

1 Contenitore caffè in grani
2 Coperchio mobile contenitore caffè in grani (salva aroma)
3 Pomello regolazione macinatura
4 Pomello regolazione dose
5 Coperchio dosatore caffè in polvere
6 Piano scaldatazze
7 Interruttore generale (ON/OFF)
8 Coperchio serbatoio acqua
9 Serbatoio acqua
10 Cassetto raccogli fondi
11 Cavo alimentazione
12 Vasca raccogli gocce + griglia
13 Erogatore caffè regolabile in altezza
14 Tubo vapore/acqua calda
15 Sportello anteriore
16 Pomello erogazione vapore
17 Gruppo erogatore caffè
18 Pannello comandi
19 Chiave gruppo erogatore caffè
20 Spazzolino per pulizia
21 Misurino caffè macinato

Pannello comandi

22 Pulsante selezione caffè espresso
"Pagina sù" nel modo programmazione
23 Pulsante erogazione caffè
"Pagina giù" nel modo programmazione
24 Pulsante erogazione caffè lungo
"ESC" nel modo programmazione
25 Pulsante selezione caffè macinato
26 Pulsante selezione funzione acqua calda
27 Pulsante selezione funzione decalcificazione
28 Pulsante selezione Programmazione
"OK" nel modo programmazione
29 Display LCD
30 Indicatore vaschetta piena

4 INSTALLAZIONE

Per la propria sicurezza e quella di terzi attenersi scrupolosamente alle "Norme di sicurezza" riportate nel cap. 3.

4.1 Imballo

L'imballo originale è stato progettato e realizzato per proteggere la macchina durante la spedizione.
Si consiglia di conservarlo per un eventuale trasporto futuro.

4.2 Operazioni preliminari

- Prelevare dall'imballo la macchina da caffè e posizionarla in un luogo idoneo rispondente ai requisiti richiesti e descritti nelle norme di sicurezza (cap.3).
- Aprire lo sportello della macchina, prelevare la vasca raccogligocce (12) dall'imballo ed inserirvi il cassetto raccoglifondi (10); successivamente inserire la vasca raccogligocce nella macchina (Fig.21).
- Assicurarsi che la vasca raccogligocce con la griglia (Fig.01-pos.12), il cassetto fondi (10) ed il gruppo erogatore caffè (17) siano inseriti correttamente e che lo sportello anteriore (15) sia chiuso.
- Conservare a portata di mano lo spazzolino per la pulizia (20), la chiave gruppo erogatore caffè (19) che vengono forniti in dotazione con la macchina.

Se all'accensione della macchina il display segnala un'anomalia, significa che una delle parti sopra descritte non è stata posizionata correttamente (Vedi cap.16).

4.3 Prima accensione

- Aprire il coperchio del serbatoio acqua (Fig.02) ed estrarre il serbatoio (Fig.03). Sciacquare e riempire, con acqua fresca potabile (Fig.04), il serbatoio; si consiglia di non superare il riferimento contrassegnato con la dicitura "MAX". Reinserire il serbatoio acqua nella sede apposita e riposizionare il coperchio sopra ad esso.

Immettere nel serbatoio (9) sempre e soltanto acqua fresca non gassata. Acqua calda nonché altri liquidi possono danneggiare il serbatoio e/o la macchina. Non mettere in funzione la macchina senz'acqua: accertarsi che ve ne sia a sufficienza all'interno del serbatoio.

- Sollevare il coperchio (Fig.05) e immettere caffè in grani nel contenitore (Fig.06).

Usare sempre e soltanto caffè in grani. Caffè in polvere, liofilizzato, nonché altri oggetti danneggiano la macchina.

- Riposizionare il coperchio nel contenitore caffè (1).
- Inserire la spina nella presa di corrente sul retro della macchina da

caffè (Fig.07), dopo essersi assicurati che l'interruttore generale (7) sia in posizione (0).
Inserire la spina dell'altro capo del cavo in una presa a parete di corrente adeguata.

- La macchina si presenta con l'interruttore generale in posizione (0); per accenderla è sufficiente premere il pulsante (Fig.08); la macchina comincia a scaldarsi e sul display appare:

```
RISCIACQUO
ATTENDERE ...
```

Quando viene raggiunta la giusta temperatura, la macchina esegue un ciclo di risciacquo.

- Per caricare il circuito, dirigere il tubo vapore (Fig.01-pos.14) sulla vasca raccogligocce, mettere una tazza o un recipiente adatto sotto il beccuccio del tubo vapore e premere il pulsante (26), sul display appare alternativamente.

```
RISCIACQUO
ATTENDERE ...
```

```
EROGAZIONE ACQUA
ATTENDERE ...
```

- Ruotare il pomello (Fig.09) in senso antiorario ed attendere fino a quando fuoriesce acqua, in modo regolare, dal tubo vapore; per interrompere l'erogazione di acqua, ruotare il pomello in senso orario.

Nota: Prima di procedere alla prima messa in funzione, in caso di prolungata inattività, se il serbatoio acqua è stato vuotato completamente è obbligatorio caricare il circuito della macchina. Inoltre il circuito va caricato ogni qual volta viene visualizzato sul display.

```
CARICARE CIRCUITO
```

- Premere nuovamente il pulsante 26.
- Terminata la fase di riscaldamento sul display appare:

```
SELEZIONARE FUNZIONE
PRONTO X L'USO
```

- Terminate le operazioni di cui sopra, la macchina è predisposta per l'uso.
- Per erogare caffè, acqua calda o vapore, ed utilizzare correttamente la macchina, seguire attentamente le istruzioni che seguono.

5 MACINACAFFÈ (FIG.10)

Attenzione! La manopola di regolazione della macinatura, posta all'interno del contenitore caffè (Fig.10), deve essere ruotata solo quando il macinacaffè è in funzione. Non inserire caffè in polvere e/o liofilizzato nel contenitore caffè in grani.
È vietato introdurre qualsiasi materiale che non sia caffè in grani. Il macinacaffè contiene organi in movimento che possono essere pericolosi; vietato introdurre le dita e/o altri oggetti.
Prima di intervenire, per qualsiasi motivo, all'interno del contenitore caffè, disinserire l'interruttore generale (7) e staccare la spina dalla presa di corrente. Non immettere caffè in grani quando il macinacaffè è in funzione.

La qualità ed il gusto del caffè dipendono, oltre che dalla miscela utilizzata, anche dal grado di macinatura.
La macchina è dotata di un pomello (Fig.10) per la regolazione del grado di macinatura. Per variare il grado di macinatura ruotare il pomello graduato quando il macinacaffè è in funzione; le cifre riportate sulla manopola indicano il grado di macinatura.
Ogni apparecchio è regolato, in fabbrica, su un grado di macinatura medio: se la macinatura risulta essere troppo fine è necessario ruotare la manopola verso valori più alti; se la macinatura risulta essere troppo grossa è necessario ruotare la manopola verso valori più bassi.
La variazione del grado di macinatura si noterà soltanto dopo l'erogazione di tre/quattro caffè.
Usare miscele di caffè in grani per macchine espresso. Evitare di utilizzare gradi di macinatura in posizioni estreme (Es.1 – 16); in questi casi utilizzare miscele di caffè differenti. Conservare il caffè al fresco, in un contenitore chiuso ermeticamente.

La macinatura deve essere regolata nel caso in cui il caffè verga erogato in modo non ottimale:
Erogazione troppo veloce = macinatura troppo grossa > ruotare il pomello su valori più bassi;
Erogazione a gocce e/o assente = macinatura troppo fine > ruotare il pomello su valori più alti.

6 REGOLAZIONE DOSE CAFFÈ (FIG.11)

Nella macchina è possibile regolare la quantità di caffè (dose) che si desidera macinare. La dose viene impostata, dal costruttore, su un valore medio che soddisfa la maggior parte delle esigenze.
Ruotando il pomello (Fig.11), situato all'interno del contenitore caffè, in senso antiorario si aumenta la dose di caffè in polvere; ruotando il pomello in senso orario si diminuisce la dose di caffè in polvere.
La regolazione della dose deve essere effettuata prima di premere il pulsante di erogazione caffè.
Questo sistema permette di ottenere un'erogazione ottimale con tutti i tipi di caffè presenti in commercio.

7 EROGAZIONE CAFFÉ

Nota: Nel caso in cui la macchina non eroghi caffè, verificare che il serbatoio apposito contenga acqua a sufficienza.

- Prima di erogare caffè verificare che il serbatoio acqua ed il serbatoio caffè siano pieni e che sul display sia visualizzato:

```
SELEZIONARE FUNZIONE
PRONTO X L'USO
```

- Posizionare 1 o 2 tazze sotto ai beccucci dell'erogatore; potete regolare l'altezza dell'erogatore spostandolo manualmente verso l'alto o verso il basso (Fig.12), in modo che si adatti alle vostre tazzine.

7.1 Erogazione con caffè in grani

- Per erogare il caffè occorre premere il tasto di erogazione caffè (22, 23 o 24); sul display viene indicato (per esempio)

```
1 ESPRESSO
```

Per erogare 1 caffè, posizionare una sola tazzina sotto ai beccucci di erogazione caffè e premere una sola volta il pulsante (22, 23 o 24); per erogare 2 caffè, posizionare due tazzine sotto ai beccucci di erogazione caffè e premere 2 volte di seguito il pulsante (22, 23 o 24); sul display appare:

```
2 ESPRESSI
```

In questa modalità di funzionamento, la macchina provvede automaticamente a macinare e dosare la giusta quantità di caffè; la preparazione di due caffè richiedere due cicli di macinatura e due cicli di erogazione gestiti automaticamente dalla macchina.

- Successivamente si avvia il ciclo di erogazione.
- Dopo aver compiuto il ciclo di preinfusione, il caffè comincerà a fuoriuscire dal beccuccio erogatore (Fig.01-pos.13).
  L'erogazione del caffè si fermerà automaticamente quando verrà raggiunto il livello preimpostato (vedi par.7.3); è comunque possibile interrompere l'erogazione del caffè premendo il pulsante (Fig.01-pos. 22, 23 o 24).

7.2 Erogazione con caffè in polvere

Per utilizzare questa funzione è necessario utilizzare il misurino (Fig.01-pos.21) per dosare il caffè in polvere all'interno della macchina.

Inserire nel dosatore (5) solo caffè in polvere per macchine espresso; caffè in grani, liofilizzato, ed altri materiali, inseriti in questo dosatore, danneggiano la macchina.

È vietato inserire le dita all'interno del dosatore caffè in polvere, vi sono degli organi in movimento.

Per prelevare la giusta quantità, di caffè in polvere, da inserire nel dosatore, utilizzare solo il misurino (21) in dotazione alla macchina. Inserire un solo misurino, di caffè in polvere, alla volta; per ottenere due caffè è obbligatorio effettuare due cicli separati in successione l'uno all'altro.

- Premere il pulsante (25) per selezionare la funzione; sul display appare:

```
SELEZIONARE FUNZIONE
CAFFE' MACINATO
```

- Sollevare il coperchio dosatore caffè in polvere (Fig.13).
- Prelevare, con il misurino, una dose di caffè; togliere la quantità eccessiva di caffè in polvere presente nel misurino.
- Vuotare il caffè in polvere all'interno del dosatore (Fig.14).
- Chiudere il coperchio del dosatore caffè in polvere.
- Per erogare il caffè occorre premere il tasto di erogazione caffè (22, 23 o 24); sul display appare (per esempio):

```
1 ESPRESSO
CAFFE' MACINATO
```

- Si avvia il ciclo di erogazione.
- Dopo aver compiuto il ciclo di preinfusione, il caffè comincerà a fuoriuscire dal beccuccio erogatore (13).
  L'erogazione del caffè si fermerà automaticamente quando viene raggiunto il livello preimpostato (vedi par.7.3); è comunque possibile interrompere l'erogazione del caffè premendo il pulsante (22, 23 o 24).
- Successivamente la macchina si riporta automaticamente nel modo di funzionamento normale (vedi par. 7.1).

7.3 Regolazione quantità caffè per tazza

La macchina è stata programmata per erogare 3 tipi di caffè: caffè espresso con il pulsante (22), caffè normale con il pulsante (23) e caffè lungo con il pulsante (24).
Per adattare i valori programmati alle dimensioni delle tazze, porre la tazza sotto l'erogatore (13), premere il tasto di erogazione del tipo di caffè desiderato (22, 23 o 24) e mantenerlo premuto, sul display viene visualizzato (per esempio):

```
1 ESPRESSO
PROGRAMMAZ. DOSE
```

Attendere che la tazza venga riempita con la quantità desiderata ed a quel punto rilasciare il tasto.

Avvertenza: mantenere il tasto (22, 23 o 24) premuto durante tutto il processo di erogazione del caffè.

In questo modo la macchina è programmata per erogare la quantità di caffè da voi desiderata.

8 EROGAZIONE ACQUA CALDA

Attenzione: all'inizio possono verificarsi brevi spruzzi di acqua calda: pericolo di scottature. Il tubo d'erogazione dell'acqua calda può raggiungere temperature elevate: evitare di toccarlo direttamente con le mani.

- Prima di erogare acqua calda verificare che sul display sia visualizzato.

```
SELEZIONARE FUNZIONE
PRONTO X L'USO
```

Con la macchina pronta per l'erogazione del caffè, procedere nel seguente modo.

- Premere il pulsante (26); sul display appare, in modo alternato

```
SELEZIONARE FUNZIONE
PRONTO X L'USO
```

```
EROGAZIONE ACQUA
PRONTO X L'USO
```

- Mettere una tazza e/o un recipiente sotto al tubo acqua calda/vapore (Fig.15).
- Aprire, in senso antiorario, il pomello come indicato in Fig.15.
- Prelevare la quantità desiderata di acqua calda; per fermare l'erogazione dell'acqua calda ruotare in senso orario il pomello.
- Premere nuovamente il pulsante (26); la macchina si riporta nel modo di funzionamento normale e sul display appare.

```
SELEZIONARE FUNZIONE
PRONTO X L'USO
```

9 EROGAZIONE VAPORE/PREPARAZIONE DEL CAPPUCCINO

Il vapore può essere utilizzato per montare il latte per il cappuccino ma anche per il riscaldamento delle bevande.

Pericolo di scottature!
All'inizio dell'erogazione possono verificarsi brevi spruzzi di acqua calda. Il tubo di erogazione può raggiungere temperature elevate: evitare di toccarlo direttamente con le mani.

- Con la macchina pronta per erogare caffè, dirigere il tubo vapore (14) sopra la vasca raccogligocce, aprire il pomello (16) "Acqua calda/vapore" per qualche istante, in modo da far uscire l'acqua residua dal tubo vapore; in breve tempo comincerà ad uscire solo vapore. Sul display viene visualizzato:

```
VAPORE
```

- Chiudere il pomello (16).
- Riempire con latte freddo 1/3 del contenitore che si desidera utilizzare per preparare il cappuccino.

Per garantire un miglior risultato nella preparazione del cappuccino, il latte e la tazza utilizzata devono essere freddi.

- Immergere il tubo vapore nel latte da riscaldare e aprire il pomello (16); far ruotare il recipiente con lenti movimenti dal basso verso l'alto per rendere uniforme la formazione di schiuma (Fig.16).
- Dopo aver utilizzato il vapore per il tempo desiderato chiudere il pomello (16).
- Lo stesso sistema può essere utilizzato per il riscaldamento di altre bevande.
- Pulire, dopo questa operazione il tubo vapore con un panno umido.

Nota: se si desidera utilizzare delle tazze di grandi dimensioni, sollevare lo sportellino laterale e ruotare il tubo vapore; in questo modo il tubo vapore può essere sollevato maggiormente (Fig.17). Questo è particolarmente comodo quando si utilizza il cappuccinatore.

10 ACCESSORI OPZIONALI

10.1 Cappuccinatore a Ghiera

Il cappuccinatore rende il processo di montaggio del latte automatico e estremamente facile per la realizzazione del classico cappuccino all'italiana.

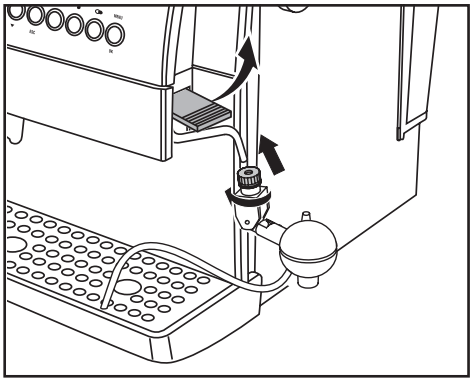

Per l'installazione del cappuccinatore a ghiera procedere come segue:

- Assicurarsi che il tubo vapore sia libero da altri dispositivi; nel caso fossero installati altri dispositivi è necessario disinstallare questi dal tubo vapore.
- Allentare la ghiera senza sfilarla dal cappuccinatore.
- Inserire per circa 4 cm il cappuccinatore nel tubo vapore.

- Serrare la ghiera in modo adeguato.

Nota: se la ghiera non viene serrata nel modo adeguato, il cappuccinatore potrebbe sfilarsi durante il suo utilizzo.

Acqua calda col cappuccinatore

Per l'erogazione dell'acqua calda col cappuccinatore si deve procedere come descritto a par.8; l'acqua calda uscirà dalla parte inferiore del cappuccinatore.

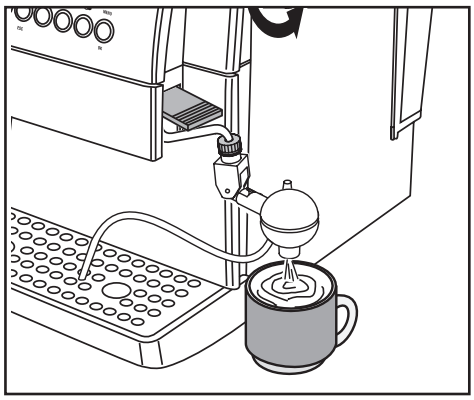

Il tubo in silicone installato nel cappuccinatore, durante l'erogazione dell'acqua calda, deve essere inserito nella griglia della vasca raccogligocce. Assicurarsi che il tubo in silicone non abbia possibilità di sfilarsi durante l'utilizzo della macchina.

Nota: inserire il tubo nella griglia in modo che non possa entrare in contatto con acqua sporca o residui di caffè macinato; si può rischiare che venga aspirato ciò che è contenuto nella vasca raccogli gocce.

Vapore/Cappuccino col cappuccinatore

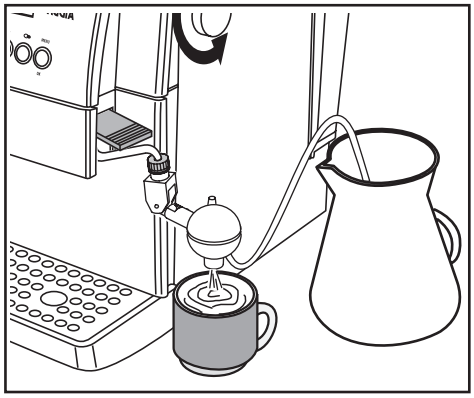

Il vapore può essere utilizzato per montare il latte per il cappuccino ma anche per il riscaldamento delle bevande.

Pericolo di scottature!
All'inizio dell'erogazione possono verificarsi brevi spruzzi di acqua calda. Il tubo di erogazione può raggiungere temperature elevate: evitare di toccarlo direttamente con le mani.

- Dirigere il cappuccinatore sopra la vasca raccogligocce, aprire il pomello (16) "Acqua calda/vapore" per qualche istante, in modo da far uscire l'acqua residua dal cappuccinatore; in breve tempo comincerà ad uscire solo vapore.
- Chiudere il pomello (16).
- Inserire il tubo di aspirazione in un apposito recipiente o direttamente nella confezione del latte, posta a fianco della macchina.
- Porre la tazza col caffè preparato precedentemente, sotto il beccuccio del cappuccinatore;
- Aprire il pomello (16); inizia ora l'erogazione di latte schiumato.
- Spostare lo spinotto posto sul cappuccinatore per regolare la densità della schiuma: verso l'alto la schiuma acquisterà maggior volume.

Per garantire un miglior risultato nella preparazione del cappuccino, il latte utilizzato deve essere freddo.

- Al termine dell'utilizzo del cappuccinatore e del vapore è necessario pulire il cappuccinatore dai residui di latte.
- Mettere a fianco dell'apparecchio un contenitore contenente acqua fresca potabile, nel quale immergere il tubo di aspirazione.
- Procedere come per la preparazione del cappuccino, lasciando scorrere l'acqua sporca in un idoneo recipiente o direttamente nella vasca raccogligocce.

Pulizia del cappuccinatore a ghiera.

Dopo il suo utilizzo, il cappuccinatore, deve essere opportunamente pulito per garantire la massima igiene e funzionalità nel tempo.

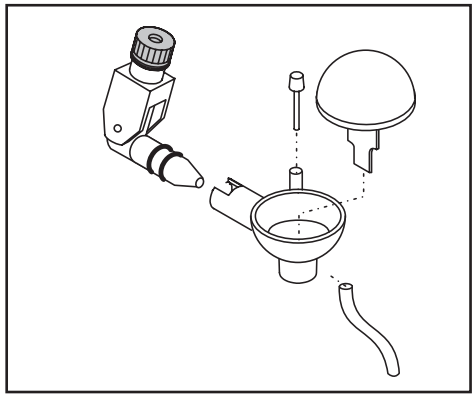

Per la pulizia procedere come segue:
- Allentare la ghiera del cappuccinatore.
- Sfilare il cappuccinatore dal tubo vapore.
- Estrarre il copro del cappuccinatore.
- Smontare il coperchio, lo spinotto ed il tubo di aspirazione
- Pulire accuratamente il cappuccinatore in tutte le sue parti utilizzando acqua corrente potabile.
- Riassemblare il cappuccinatore.
- Rimontare il cappuccinatore sul tubo vapore.
- Serrare la ghiera in modo adeguato.

Nota: se la ghiera non viene serrata nel modo adeguato, il cappuccinatore potrebbe sfilarsi durante il suo utilizzo.

11 PULIZIA E MANUTENZIONE

Pulizia generica
- La manutenzione e la pulizia possono essere effettuate soltanto quando la macchina è fredda e scollegata dalla rete elettrica.
- Non immergere la macchina nell'acqua e non inserire i componenti nella lavastoviglie.
- Non utilizzare oggetti acuminati o prodotti chimici aggressivi (solventi) per la pulizia.
- Non asciugare la macchina e/o i suoi componenti utilizzando un forno a microonde e/o un forno convenzionale
- Si consiglia di pulire quotidianamente il serbatoio dell'acqua, provvedendo al ricambio dell'acqua.
- Pulire il dosatore caffè in polvere quotidianamente:
  - Prendere il pennello in dotazione e pulire il dosatore (Fig.18).
- Per la pulizia dell'apparecchio utilizzare un panno morbido inumidito con acqua (Fig.19).
- Pulire il vano di servizio ed il gruppo erogatore.
- Raccomandiamo di svuotare e pulire ogni giorno la vasca raccogli gocce (12) ed il cassetto raccogli fondi (10); per eseguire questa operazione è necessario aprire lo sportello anteriore (Fig.20) ed estrarre la vasca raccogli gocce (Fig.21); successivamente si può procedere con lo svuotamento ed alla pulizia di tutti i componenti.
- L'erogatore caffè può essere tolto per la pulizia (Fig.24):
  - Abbassare i beccucci dell'erogatore
  - Impugnare l'erogatore come indicato in Fig.24 ed estrarlo dalla sua sede.
  - Lavare il tutto con acqua calda.

11.1 Gruppo erogatore

Il gruppo erogatore (17) deve essere pulito ogni volta che si riempie il contenitore di caffè in grani o, in ogni caso, almeno una volta alla settimana.

- Spegnere la macchina premendo l'interruttore (7) in posizione (0) ed estrarre la spina dalla presa di corrente a parete.
- Aprire lo sportello di servizio (15), successivamente togliere la vasca raccogli gocce (12) e di conseguenza il cassetto raccogli fondi.
- Estrarre il gruppo erogatore tenendolo per l'apposita maniglia e premendo sul tasto indicato dalla scritta "PUSH" (Fig.22).
- Assicurarsi che i due filtri in acciaio siano liberi da ogni residuo di caffè. Il filtro superiore si può togliere svitando, in senso antiorario, il perno di plastica con l'apposita chiave in dotazione (Fig.23).
- Il gruppo erogatore può essere lavato solo con acqua calda senza detergente. Quindi lavarlo ed asciugare accuratamente tutti i suoi componenti.
- Rimontare il filtro ed avvitare nuovamente, con cura, il perno in plastica servendosi dell'apposita chiave.
- Pulire accuratamente il vano interno della macchina.
- Tenendolo per l'apposita maniglia, introdurre di nuovo il gruppo erogatore nell'apposito vano fino ad ottenerne l'aggancio.
- Inserire il cassetto raccogli fondi e la griglia nella la vasca raccogli gocce ed inserire quest'ultima nella macchina.
- Chiudere lo sportello (15).

12 DECALCIFICAZIONE

La formazione del calcare avviene con l'uso dell'apparecchio; la decalcificazione è necessaria ogni 3-4 mesi, quando si osserva una riduzione della portata dell'acqua o quando sul display viene visualizzato il messaggio

```
DECALCIFICAZIONE
PRONTO X L'USO
```

Qualora si voglia eseguirla personalmente, si può utilizzare un prodotto decalcificante per macchine da caffè di tipo non tossico e/o nocivo, comunemente reperibile in commercio.

Attenzione! Non utilizzare in nessun caso l'aceto come decalcificante.

Per procedere alla decalcificazione della macchina seguire le istruzioni riportate.
1. Miscelare il decalcificante con acqua come specificato sulla confezione del prodotto decalcificante e riempire il serbatoio dell'acqua.
2. Accendere la macchina con l'interruttore generale (7).
3. Premere il pulsante (27), per almeno 5 secondi, per selezionare la funzione; sul display appare:

```
DECALCIFICAZIONE
APRIRE RUBINETTO
```

4. Dirigere il tubo vapore (14) sulla vasca raccogli gocce.

5. Posizionare un contenitore di adeguate capacità sotto al tubo vapore ed aprire in senso antiorario il pomello acqua calda (16).
   La macchina inizia un ciclo automatico di decalcificazione intervallato con pause prestabilite dal costruttore e gestite automaticamente dalla macchina.
   Sul display appare:

```
DECALCIF. IN CORSO
```

6. Alla fine del ciclo viene fermata l'erogazione della soluzione decalcificante e sul display appare:

```
DECALCIF. TERMINATA
CHIUDERE RUBINETTO
```

7. Chiudere il pomello erogazione acqua calda (16) ruotandolo in senso orario. Sul display appare:

```
RISCIACQUARE
RIEMPIRE SERB. ACQUA
```

8. Sciacquare molto bene il serbatoio dell'acqua e riempirlo con acqua fresca potabile.

```
RISCIACQUARE
PREMERE TASTO
```

9. Posizionare un contenitore di adeguate capacità sotto al tubo vapore e premere il pulsante (27)

```
RISCIACQUARE
APRIRE RUBINETTO
```

10. Svuotare il contenuto del serbatoio dell'acqua ruotando il pomello vapore (16) in senso antiorario

```
RISCIAC. IN CORSO
```

11. Quando il risciacquo della macchina è terminato sul display appare:

```
RISCIAC. TERMINATO
CHIUDERE RUBINETTO
```

12. Chiudere il rubinetto, ricaricare il circuito e lasciare riscaldare la macchina

Qualora si utilizzi un prodotto diverso da quello consigliato si raccomanda di rispettare comunque le istruzioni della casa produttrice riportate sulla confezione del prodotto decalcificante.

12.1 Interruzione decalcificazione

Se il ciclo di decalcificazione viene interrotto spegnendo la macchina, questo viene ripristinato alla riaccensione della stessa.

Il ciclo di decalcificazione può essere interrotto chiudendo il pomello vapore (16) e successivamente premendo il pulsante (27); sul display appare.

```
DECALCIF. INTERROTTA
SVUOTARE SERB. ACQUA
```

Attenzione! Dopo questa operazione si deve svuotare il serbatoio dell'acqua dalla soluzione decalcificante e lavarlo con acqua fresca potabile; il circuito della macchina deve essere lavato mediante un ciclo di risciacquo. Sul display appare:

```
RISCIACQUARE
PREMERE TASTO
```

Si deve procedere come per il normale risciacquo come descritto dal punto 8 nel capitolo precedente.

13 PROGRAMMAZIONE FUNZIONI MACCHINA

L'utilizzatore può modificare alcuni parametri di funzionamento della macchina secondo le proprie esigenze personali.

13.1 Comando MENU/OK

Per programmare le funzioni è obbligatorio entrare nella modalità di programmazione, premere il tasto (28) "**MENU/OK**" della macchina quando questa è in una condizione di riposo.

Per selezionare la funzione desiderata, premere il tasto "∧"per salire di una riga oppure il tasto "∨"per scendere nell'indicazione sul display.

Per uscire dalla programmazione, premere il tasto "**ESC**"

13.2 Scelta delle singole funzioni

Selezionare con il tasto"∧" o "∨" la funzione desiderata.
Con il tasto (28) "**MENU/OK**" attivare la funzione desiderata; le variabili che si possono selezionare sono sfogliabili con il tasto "∧" o "∨"; per memorizzare la variabile premere il tasto "**MENU/OK**".

Nota: con il tasto "ESC" si può interrompere in qualsiasi momento la programmazione senza memorizzare i cambiamenti; questa operazione è effettuabile solo prima di aver premuto il tasto "MENU/OK".

13.3 Descrizione delle funzioni programmabili

RISPARMIO ENERGIA

Quando l'apparecchio viene utilizzato poco, può essere commutato sulla posizione di RISPARMIO ENERGIA. Con questa funzione si riducono i costi energetici. Si consiglia tuttavia di spegnere completamente l'apparecchio, mediante l'interruttore di rete (7), se questo rimane inutilizzato a lungo; quando si desidera riattivare la macchina, il tempo di riscaldamento dell'apparecchio è di pochi minuti.

- In modalità programmazione, selezionare con il tasto "∧" o "∨" la funzione

  RISPAR. ENERGIA

  ed attivarla con il tasto "**MENU/OK**"; appare la scritta .

  RISPAR. ENERGIA

  in questo modo la macchina è accesa ma nessun componente è attivo

- Per disattivare la funzione "**RISPAR. ENERGIA**", premere il tasto "**MENU/OK**".

RISCIACQUO

Subito dopo la fase di riscaldamento, l'apparecchio elimina automaticamente l'acqua rimasta nei condotti interni per garantire che l'erogazione del caffè sia eseguita solo con acqua fresca.

La funzione è attivata dal costruttore.

- Per disattivarla, in modalità programmazione, con il tasto "∧" o "∨" selezionare la funzione

  RISCIACQUO

  ed attivarla con il tasto "**MENU/OK**". Appare la scritta:

  RISCIACQUO
  ATTIVATA

  Ora con il tasto "∧" o "∨" selezionare

  RISCIACQUO
  ATTIVATA

  RISCIACQUO
  DISATTIVATA

  e memorizzare la scelta con il tasto "**MENU/OK**".

  Consigliamo di scegliere la funzione .

  RISCIACQUO
  ATTIVATA

LINGUA

Con questa funzione si può cambiare la lingua del display. Si può scegliere tra Italiano, Tedesco, Portoghese, Spagnolo, Inglese, Francese e Olandese. Generalmente l'apparecchio è programmato sulla lingua del paese a cui è destinato.

- In modalità programmazione, con il tasto "∧" o "∨" scegliere la funzione:

  LINGUA

  e poi attivarla con il tasto "**MENU/OK**".

  Appare l'indicazione:

  LINGUA
  ITALIANO

  Con il tasto "∧" o "∨" selezionare la lingua desiderata e con il tasto "**MENU/OK**" memorizzarla.

DUREZZA ACQUA

L'acqua corrente è più o meno calcarea a seconda delle regioni. Per questo motivo l'apparecchio può essere regolato secondo il grado di durezza dell'acqua della località a cui è destinato, espresso in scala da 1 a 4. **L'apparecchio è già programmato su un valore medio (durezza 3).** La durezza dell'acqua nell'apparecchio andrebbe regolata a seconda del tenore di calcare e del grado di durezza dell'acqua che si misura con la striscia in dotazione alla macchina.
Immergere brevemente (1 secondo) la striscia in dotazione nell'acqua e scuoterla leggermente. Dopo un minuto i risultati del test sono visibile sulla striscia.

- In modalità programmazione, con il tasto "∧" o "∨" selezionare la funzione:

  DUREZZA ACQUA

  ed attivarla con il tasto "**MENU/OK**".
- Appare la scritta:

  DUREZZA ACQUA
  DUREZZA 3

- Verificare, sulla striscia immersa precedentemente nell'acqua, quanti quadrati hanno cambiato colore.

- Selezionare la corretta durezza dell'acqua con il tasto "∧" o "∨" (es. 2 quadrati = Durezza 2) e memorizzarla con il tasto "**MENU/OK**"

Avvertenza: decalcificare l'apparecchio quando si è raggiunta la quantità relativa alla durezza dell'acqua.

Sul display appare la scritta .

```
DECALCIFICAZIONE
PRONTO X L'USO
```

SCALDATAZZE

Questa funzione permette d'attivare lo scaldatazze presente nella copertura della macchina.

```
SCALDATAZZE
```

- In modalità programmazione, con il tasto "∧" o "∨" selezionare la funzione ed attivarla con il tasto "MENU/OK".
- A questo punto appare l'indicazione e scegliere se si vuole

```
SCALDATAZZE
ATTIVATA
```

o

```
SCALDATAZZE
DISATTIVATA
```

con il tasto "∧" o "∨", e premere il tasto "MENU/OK" per confermare la scelta.

TEMPERATURA

Questa funzione permette d'ottenere un caffè più o meno caldo, regolando la temperatura dell'acqua (Minima, bassa, media, elevata e massima).

- In modalità programmazione, scegliere con il tasto "∧" o "∨" la funzione

```
TEMPERATURA
```

poi attivarla con il tasto "MENU/OK".
Appare la scritta, p.es. .

```
TEMPERATURA
MEDIA
```

- Con il tasto "∧" o "∨" selezionare la temperatura desiderata e memorizzarla con il tasto "MENU/OK".

PREINFUSIONE

Il processo di preinfusione, con il quale il caffè viene leggermente inumidito prima dell'infusione vera e propria, fa risaltare l'aroma pieno del caffè che acquista un gusto eccellente.

- Con il tasto "∧" o "∨"selezionare funzione:

```
PREINFUSIONE
```

poi attivarla con il tasto "MENU/OK".

Appare la scritta:

```
PREINFUSIONE
ATTIVATA
```

- Con il tasto "∧" o "∨" scegliere se disattivare la funzione

```
PREINFUSIONE
DISATTIVATA
```

o se rendere questa fase più lunga

```
PREINFUSIONE
LUNGA
```

per esaltare il gusto del vostro caffè.
- Memorizzare la scelta con il tasto "MENU/OK".

PREMACINATURA

Con il processo di premacinatura l'apparecchio macina due volte: la prima per il tipo di caffè selezionato, la seconda per il caffè successivo (non ancora selezionato).

Questa funzione conviene solo se si devono preparare contemporaneamente diversi caffè (p. es. durante una visita, una festa).

- In modalità programmazione, con il tasto "∧" o "∨" selezionare la funzione

```
PREMACINATURA
```

attivarla con il tasto "MENU/OK".

- Appare la scritta

```
PREMACINATURA
DISATTIVATA
```

Scegliere ciò che si desidera con il tasto "∧" o "∨" e memorizzare con il tasto "MENU/OK".

TOTALE CAFFÈ

Questa funzione permette di visualizzare quanti caffè ha già erogato l'apparecchio.

- In modalità programmazione, con il tasto "∧" o "∨"selezionare la funzione

```
TOTALE CAFFE'
```

attivarla con il tasto "MENU/OK". Appare la scritta, p. es.

```
TOTALE CAFFE'
                86
```

TEMPORIZZATORE

Nella presente macchina da caffè è stata inserita una nuova funzione per consentire un risparmio d'energia quando questa non viene utilizzata per un lungo periodo.
Questa funzione, preimpostata dal costruttore porta automaticamente la macchina da:

```
SELEZIONARE FUNZIONE
PRONTO X L'USO
```

in

```
RISPAR. ENERGIA
```

dopo 3 ore dall'ultima erogazione.

- Il tempo di spegnimento può essere regolato, con intervalli di 15 minuti, fino ad un minimo di 15 minuti; **la funzione non può essere disattivata.**
- In modalità programmazione, con il tasto "∧" o "∨" scegliere la funzione:

```
TEMPORIZZATORE
```

e poi attivarla con il tasto "MENU/OK".

Appare l'indicazione:

```
RISPAR. ENERGIA
DOPO:         3:00
```

- Con il tasto "∧" o "∨" selezionare il valore desiderato e con il tasto "MENU/OK" memorizzarlo.

Nota: nel caso in cui vengano attivati gli orari d'accensione e di spegnimento nella funzione "OROLOGIO", questa funzione sarà ignorata.

OROLOGIO

Questa funzione , attivata e disattivata dell'utilizzatore, permette di:
- visualizzare l'ora corrente quando la macchina è in "RISPARMIO ENERGIA" o in "SELEZIONE FUNZIONE"
- selezionare l'orario d'accensione e di spegnimento della macchina.

Per fare funzionare correttamente la programmazione è necessario impostare l'orario corrente,

- Con il tasto "∧" o "∨" selezionare la funzione

```
OROLOGIO
```

attivarla con il tasto "MENU/OK".

- Con il tasto "∧" o "∨" selezionare la funzione

```
IMPOSTAZ. OROLOGIO
```

attivarla con il tasto "MENU/OK".

- Con il tasto "∧" o "∨" impostare l'ora corrente e memorizzarla con il tasto "MENU/OK";

```
IMPOSTAZ. OROLOGIO
                1:18
```

successivamente con il tasto "∧" o "∨" impostare i minuti e memorizzare con il tasto "MENU/OK". L'orario è impostato e la macchina si riporta nel menù precedente.

Nota: la pressione continua dei tasti permette un avanzamento rapido dei numeri.

Nota: la memorizzazione dell'orario viene mantenuta anche quando la macchina viene spenta

Per visualizzare l'ora sul display

- con il tasto "∧" o "∨" selezionare la funzione

```
INDICARE IMPOS. OROL.
```

ed attivarla con il tasto "MENU/OK".

- Con il tasto "∧" o "∨" scegliere se attivare la funzione

```
INDICARE IMPOS. OROL.
ATTIVATA
```

e memorizzare con il tasto "MENU/OK".

Nota: la visualizzazione dell'ora è possibile solo in determinati momenti; questa funzione deve essere disattivata dall'utente

- Se si vuole disattivare la funzione , con il tasto "∧" o "∨" scegliere

```
INDICARE IMPOS. OROL.
DISATTIVATA
```

e memorizzare con il tasto "MENU/OK".

Per regolare l'accensione e lo spegnimento

La macchina può essere accesa e spenta automaticamente senza l'intervento dell'utente. Nella macchina si può programmare un solo orario d'accensione ed un solo orario di spegnimento.

Nota: questa funzione si attiva solo se l'interruttore generale (7) è posizionato su "I" (acceso).

- Con il tasto "∧" o "∨" selezionare la funzione

```
ORARI ON/OFF
```

attivarla con il tasto "MENU/OK".

- Con il tasto "∧" o "∨" impostare l'ora d'accensione e memorizzarla con il tasto "MENU/OK";

```
ORARI ON/OFF
ATTIVATA      7:30
```

successivamente con il tasto "∧" o "∨" impostare i minuti e memorizzare con il tasto "MENU/OK".

- Con il tasto "∧" o "∨" impostare l'ora di spegnimento e memorizzarla con il tasto "MENU/OK";

```
ORARI ON/OFF
DISATTIVATA   9:30
```

successivamente con il tasto "∧" o "∨" impostare i minuti e memorizzare con il tasto "MENU/OK".

Attenzione: se l'orario d'accensione e di spegnimento coincidono la macchina ignorerà entrambe le impostazioni. Dopo questa impostazione l'orologio deve essere attivato per poter funzionare regolarmente.

Per attivare l'accensione e lo spegnimento

Nota: l'attivazione di questa funzione ha una concreta applicazione solo nel caso in cui siano stati regolati gli orari d'accensione e di spegnimento.

- Con il tasto "∧" o "∨" selezionare la funzione

```
OROLOGIO
```

attivarla con il tasto "MENU/OK".

- Appare la scritta

```
OROLOGIO
DISATTIVATA
```

In questo caso premendo il tasto "MENU/OK" si disattiva la funzione.
Scegliere di attivare la funzione con il tasto "∧" o "∨" e quando appare

```
OROLOGIO
ATTIVATA
```

memorizzare con il tasto "MENU/OK".

All'uscita dalla programmazione la macchina verifica i parametri impostati. Nel caso in cui l'orario corrente rientri nel periodo di disattivazione sul display appare:

```
RISPAR. ENERGIA
```

Nota: durante la fase di disattivazione la macchina può essere riattivata in qualsiasi momento premendo il tasto "MENU/OK". Successivamente per disattivare nuovamente la macchina entrare in programmazione premendo il tasto "MENU/OK" ed uscire subito premendo il tasto "ESC".

CICLO DI LAVAGGIO

Con questa funzione si esegue un ciclo di lavaggio con acqua delle parti interessate all'erogazione del caffè.

Durante il ciclo di lavaggio è consigliata la presenza di una persona che provveda alla supervisione dell'operazione. Prima d'eseguire il ciclo di lavaggio riempire il serbatoio dell'acqua.

- Selezionare con il tasto "∧" o "∨" la funzione:

```
CICLO DI LAVAGGIO
```

- Premere il tasto "MENU/OK" per avviare il ciclo di lavaggio; sul

display appare:

```
CICLO DI LAVAGGIO
```

La macchina eroga circa metà del contenuto del serbatoio acqua dall'erogatore.

Successivamente il ciclo viene terminato automaticamente; a questo punto sul display appare:

```
SELEZIONARE FUNZIONE
PRONTO X L'USO
```

REGOLAZIONI FABBRICA

Questa funzione permette di ripristinare i parametri di funzionamento della macchina impostati dalla ditta costruttrice.

- In modalità programmazione, con la freccia "∧" o "∨", selezionare la funzione

```
REGOLAZIONI FABBR.
```

poi attivarla con il tasto "**MENU/OK**". A questo punto appare l'indicazione:

```
REGOLAZIONI FABBR.
NO
```

- Scegliere se si vogliono ripristinare i parametri la freccia "∧" o "∨", e premere il tasto "**MENU/OK**" per confermare la scelta.

Avvertenza: quando vengono ripristinati tutti i parametri di fabbrica si perdono tutte le impostazioni personalizzate regolate nella macchina.

14 INFORMAZIONI DI CARATTERE GIURIDICO

- Le presenti istruzioni per l'uso contengono le informazioni necessarie per l'impiego corretto, per le funzioni operative e la manutenzione accurata dell'apparecchio.
- Queste conoscenze e l'osservanza delle presenti istruzioni, rappresentano la premessa per un uso senza pericolo nel pieno rispetto della sicurezza in caso di funzionamento e manutenzione dell'apparecchio. Se si desiderano ulteriori informazioni, o se dovessero subentrare particolari problemi che si ritiene nelle presenti istruzioni d'uso non siano stati spiegati con sufficiente chiarezza, preghiamo di rivolgersi al rivenditore locale o direttamente alla ditta costruttrice.
- Inoltre facciamo notare che il contenuto di queste istruzioni d'uso non è parte di una convenzione precedente o già esistente, di un accordo o di un contratto legale e che non ne cambiano la sostanza.
- Tutti gli obblighi del costruttore si basano sul relativo contratto di compravendita che contiene anche il regolamento completo ed esclusivo riguardo alle prestazioni di garanzia.
- Le norme di garanzia contrattuali non vengono né limitate né estese in base alle presenti spiegazioni.
- Le istruzioni per l'uso contengono informazioni protette dal diritto d'autore.
- Non è permesso fotocopiarle o tradurle in un'altra lingua senza previo accordo scritto da parte del Costruttore.

15 SMALTIMENTO

- Rendere inutilizzabile gli apparecchi non più in uso.
- Staccare la spina dalla presa e tagliare il cavo elettrico.
- Consegnare gli apparecchi fuori uso a un centro di raccolta idoneo.

16 SEGNALAZIONI DISPLAY

Tramite il diplay, la macchina guida l'utente al coretto utilizzo della stessa.
Di seguito sono elencati i messaggi d'allarme che non permettono l'erogazione del caffè e cosa l'utente deve fare per utilizzare correttamente la macchina.

```
RISPAR. ENERGIA
```

- Premere il tasto (28) "**MENU/OK**".

```
DECALCIFICAZIONE
```

- Decalcificare la macchina (vedi Cap.12)

```
RIEMPIRE SERB. ACQUA
```

- Riempire il serbatoio dell'acqua (9) con acqua fresca potabile (Fig.03).

```
MANCA CAFFE'
```

- Riempire il contenitore caffè in grani con caffè in grani e riavviare il ciclo d'erogazione caffè.

VUOTARE FONDI

- Aprire lo sportello (15), estrarre il cassetto raccogli fondi (10) e svuotare i fondi in un contenitore idoneo.

Nota importante: il cassetto raccogli fondi deve essere vuotato solo quando la macchina è accesa. Il cassetto deve essere estratto per almeno 5 secondi. Lo svuotamento del cassetto a macchina spenta non permette l'erogazione del caffè alla riaccensione della stessa.

MANCA GRUPPO

- Inserire correttamente il gruppo erogatore (17).

MANCA CASSETTO FONDI

- Inserire correttamente la vasca raccogli gocce (12) ed il cassetto raccogli fondi (10).

CHIUDERE SPORTELLO

- Chiudere lo sportello anteriore (15).

MACINA BLOCCATO

GRUPPO BLOCCATO

- Contattare un centro d'assistenza autorizzato.

PROBLEMI, CAUSE E RIMEDI

Problemi	Cause	Rimedi
La macchina non si accende	La macchina non è collegata alla rete elettrica	*Collegare la macchina alla rete elettrica*
Il caffè non è abbastanza caldo	Le tazzine sono fredde	*Scaldare le tazzine*
Non fuoriesce acqua calda o vapore	Il foro del tubo vapore è otturato	*Pulire il foro del tubo vapore con uno spillo.*
Caffè fuoriesce lentamente	Caffè troppo fine	*Cambiare miscela di caffè o regolare la macinatura come al (Par.5). Diminuire la dose (Par.6)*
	Gruppo erogatore sporco	*Pulire il gruppo erogatore (Par.11)*
Il caffè ha poca crema	La miscela non è adatta o il caffè non è fresco di torrefazione oppure è macinato troppo grosso.	*Cambiare miscela di caffè o regolare la macinatura come al Par.5. Aumentare la dose (Par.6)*
La macchina impiega troppo tempo per scaldarsi o la quantità di acqua che fuoriesce dal tubo è limitata	Il circuito della macchina è intasato dal calcare	*Decalcificare la macchina*
Il gruppo erogatore non può essere estratto	Gruppo erogatore fuori posizione	*Accendere la macchina. Chiudere lo sportello di servizio. Il gruppo erogatore ritorna automaticamente nella posizione iniziale.*
	Cassetto raccoglifondi inserito	*Estrarre il cassetto raccoglifondi prima di estrarre il gruppo di erogazione.*
Caffè non fuoriesce	Gruppo sporco	*Pulire gruppo*
	Dose alta	*Diminuire la dose*
Caffè fuoriesce all'esterno dell'erogatore	Erogatore non in posizione corretta	*Rimettere in posizione l'erogatore*
	Erogatore otturato	*Pulire l'erogatore ed i suoi fori d'uscita*
Caffè fuoriesce velocemente	Caffè macinato grosso	*Cambiare miscela di caffè o regolare la macinatura come al (Par.5).*
	Miscela di caffè grossa	*Cambiare tipo di miscela*
	Dose bassa	*Aumentare la dose*

IMPORTANT SAFEGUARDS

When using electrical appliances, basic safety precautions should always be followed to reduce the risk of fire, electric shock, and/or injury to persons, including the following:

1 Read all instructions and information in this instruction book and any other literature included in this carton referring to this product before operating or using this appliance.
2 Do not touch hot surfaces. Use handles or knobs.
3 To protect against fire, electric shock and personal injury do not immerse cord, plugs or appliance in water or other liquid.
4 Close supervision is necessary when any appliance is used by or near children.
5 Unplug from outlet when not in use and before cleaning. Allow to cool before putting on or taking off parts, and before cleaning the appliance.
6 Do not operate any appliance with a damaged cord or plug or after the appliance malfunctions or has been damaged in any way. Return appliance to the nearest authorized service centre for examination, repair or adjustment.
7 The use of accessory attachments not recommended by the appliance manufacturer may result in fire, electric shock or personal injury.
8 Do not use outdoors.
9 Do not let cord hang over edge of table or counter, or touch hot surfaces.
10 Do not place on or near a hot gas or electric burner, or in a heated oven.
11 Always turn appliance "OFF", then plug cord into the wall outlet. To disconnect, turn switch to "OFF", then remove plug from wall outlet.
12 Do not use appliance for other then intended household use.
13 Use extreme caution when using hot steam.

SAVE THESE INSTRUCTIONS

CAUTION

This appliance is for household use. Any servicing, other than cleaning and user maintenance, should be performed by an authorized service centre. Do not immerse base in water. To reduce the risk of fire or electric shock, do not disassemble the base. There are no user serviceable parts inside. Repair should be done by authorized service personnel only.

1 Check voltage to be sure that the voltage indicated on the nameplate agrees with your voltage.
2 Never use warm or hot water to fill the water tank. Use cold water only.
3 Keep your hands and the cord away from hot parts of the appliance during operation.
4 Never clean with scouring powders or hard implements. Simply use a soft cloth dampened with water.
5 To avoid your coffee maker scaling up, use purified or bottled water.

INSTRUCTIONS FOR THE POWER SUPPLY CORD

A A short power-supply cord is provided to reduce risks of getting tangled up or tripping over a longer cord.
B Longer extension cords are available and may be used if care is exercised in their use.
C If a long extension cord is used:
  1 the marked electrical rating of the extension cord should be at least as great as the electrical rating of the appliance.
  2 if the appliance is of the grounded type, the extension cord should be a grounding type
  3 the cable does not hang from the table to avoid the risk of getting caught up in it.

1 GENERALITIES

This coffee maker is designed to make espresso coffee using both coffee beans and ground coffee; it is also equipped with a device for supplying steam and hot water.
This elegantly designed appliance has been designed for household use and is not suitable for continuous, professional-type use.

Caution: The manufacturer cannot be held liable for any damages/injury attributable to the following:
- **Incorrect use and not in keeping with the indented use.**
- **Repairs not carried out by authorized service centres.**
- **Tampering with the supply cord.**
- **Tampering with any machine part.**
- **Use of not original spare parts and accessory attachments.**

In these cases, the guarantee is invalidated.

1.1 Reading this instruction book

The following symbols have been used to facilitate reading:
The caution triangle denotes all instructions important for the safety of the user. Follow these instructions scrupulously to avoid serious injury!

This symbol denotes information that should be taken into account to get the most out of the appliance.

The figures referred to in the text can be found on the cover flap.
Keep these pages open when reading the instructions.

1.2 Using this instruction book

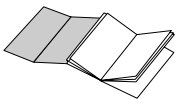

Keep these instructions in a safe place and hand them over to any other person who uses this coffee maker.
For additional information or for information on topics not covered or inadequately covered in this book, contact the authorized service centres.

2 TECHNICAL PARTICULARS

• Nominal Voltage	See nameplate found on the appliance.
• Rated Output	See nameplate found on the appliance.
• Material of Body	Metal
• Dimensions (l x h x d) (mm)	290 x 375 x 425
• Weight (Kg)	10
• Cord Length (mm)	1200
• Control Panel	Front (Digital)
• Water Tank	Removable
• Power Supply	See nameplate found on the appliance.
• Water Tank (l)	2.2
• Coffee Container Capacity (g)	250 of coffee beans
• Pump Pressure (bar)	15
• Boiler	2 - Stainless Steel - Aluminium
• Safety Devices	Boiler pressure safety valve Safety thermostat

The manufacturer reserves the right to change the make up of the machine in the light of any technological breakthrough.

The machine complies to the European Standard 89/336/EEC (legislative decree 476 04.12.92), referring to the elimination of broadcasting disturbance.

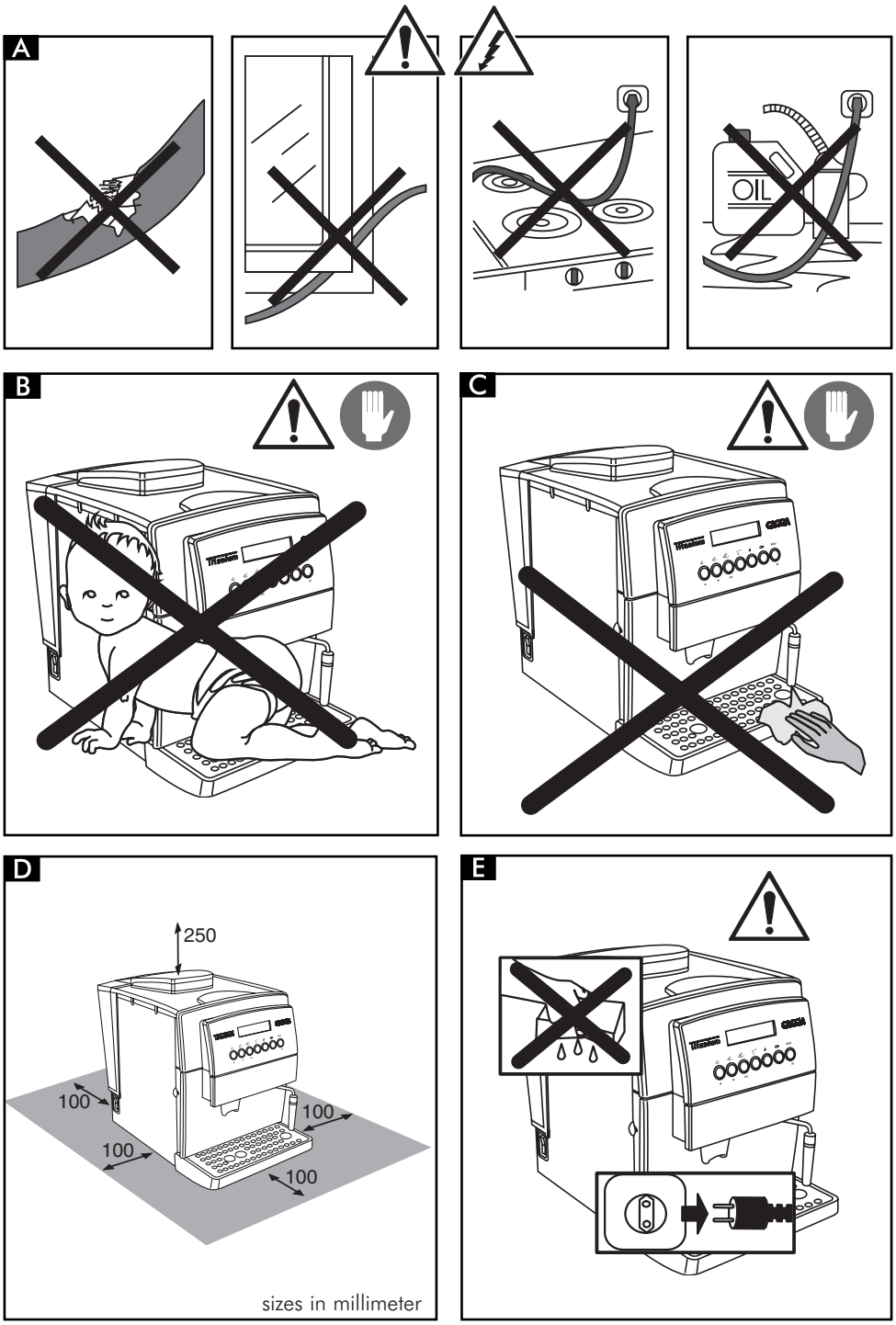
A
OIL
B
C
D
250
100
100
100
100
sizes in millimeter
E

3 SAFETY STANDARDS

Never let live parts come into contact with water: short-circuit hazard! The superheated steam and hot water can cause scalding! Never direct the steam or the hot water jet towards body parts! Touch the steam /hot water nozzle carefully: scalding hazard!

Intended Use

- This coffee maker is intended for household use only.
- Do not make technical changes and use the appliance inappropriately: damage/injury hazard!
- The coffee maker must only be used by adults who are in full control of their mental and physical capacities.

Power Supply

- Connect the coffee maker to a suitable outlet only.
- The voltage must match the one specified on the nameplate of the appliance.

Power Supply Cord (Fig.A)

- Never use the coffee maker if it has a faulty cord.
- The defective cord must be replaced immediately.
- An authorized service centre must replace the defective cords and plugs immediately.
- Do not let the cord touch sharp edges, very hot objects and oily surfaces.
- Do not carry or pull the coffee maker by the cord.
- Do not pull the cable to remove the plug, and do not touch the plug with wet hands or feet.
- Avoid letting the cord dangle from tables or raised surfaces.

Preventing Injury (Fig.B)

- Ensure that the machine is out of the reach of children.
  Children are not aware of the risks involved in electrical appliances.
- Do not leave packing material near children.

Scalding Hazard (Fig.C)

- Do not direct the flow of the superheated steam and/or hot water towards yourself and/or others: scalding hazard!
- Always use the correct handles or knobs.
- Do not insert objects through the openings in the appliance.

Space necessary to installation, usage, and maintenance. (Fig.D)

- Place the machine on a flat, even surface.
- The machine must be positioned in a safe place where it cannot be knocked over or cause injury.
- Choose a position that is well-lit, hygienic and where a wall socket is easily accessible.
- To prevent melting or damage to the casing, do not rest the machine on very hot surfaces or near open flames.
- Place the coffee maker 10 cm away from walls and cooking tops.
- Do not keep the machine at a temperature below 0°C; frost may damage the machine.
- The wall outlet must be reachable at all times.
- Do not use the coffee maker outdoors.

Cleaning (Fig.E)

- Before cleaning the coffee maker, switch the ON/OFF switch (7) to "O"; then, remove the plug from the wall outlet.
- Wait for the machine to cool down.
- Never immerse the appliance in water! Avoid splashes.
- Never tamper with the machine inside parts.

Storing the Appliance

- When the appliance is not used regularly, switch OFF the appliance and remove the plug from the wall outlet.
- Store it in a dry place, away from children.
- Protect it from dust and dirt.

Repairing / Maintenance

- If the coffee maker falls and you see or suspect damages or malfunctions, immediately remove the plug from the wall. Never use faulty machines.
- Repairs must be made by authorized service centres only.
- If authorized service centres do not carry out maintenance work and/or repairs, the manufacturer is not liable for any damages.

Fire Fighting

- In the event of a fire, use carbon dioxide extinguishers (CO_2). Do not use water or powder extinguishers.

DESCRIPTION OF PARTS

See Fig.01

1 Coffee bean container
2 Coffee bean container cover (aroma preserver)
3 Grinding control knob
4 Dose control knob
5 Ground coffee doser cover
6 Cup Heater
7 ON-OFF switch
8 Water tank cover
9 Water tank
10 Coffee grounds drawer
11 Power cord
12 Drip tray + plate
13 Height adjustable coffee dispenser
14 Steam / hot water nozzle and pipe
15 Front cover
16 Steam knob
17 Coffee dispenser
18 Control panel
19 Key of coffee dispenser
20 Cleaning brush
21 Ground coffee measuring scoop

Control panel

22 Espresso coffee selector button / **Page up** in programming mode
23 Normal coffee selector button / **Page down** in programming mode
24 "Caffe lungo" selector button / **ESC** in the programming mode
25 Ground coffee selector button
26 Hot water selector button
27 Descaling selector button
28 Programming button / **"OK"** in the programming mode
29 LCD display
30 Full tray warning light

4 INSTALLING THE COFFEE MAKER

For your own safety and the safety of others, follow the "Safety Rules" (see chapter 3).

4.1 Packaging

The original packaging was designed and made to protect the appliance during shipment.
We recommend you keep it for future needs.

4.2 Preliminaries

- Remove the coffee maker from the packaging and position it in a suitable location that meets the requirements specified and described in the safety rules (chap.3).
- Open the machine door, take the drip tray (12) from the package, and fit the dregs box (10); then, fit the drip tray in the machine (Fig.21).
- Make sure that the drip tray and plate (Fig.01, pos. 12), the coffee grounds drawer (10) and the coffee dispenser (17) are fitted correctly and that the front cover (15) is closed.
- Keep the cleaning brush (20) and the coffee dispenser key (19) supplied with the appliance within easy reach.

i **If the display signals a fault when you switch on the machine, it means that one of the above-described components has not been properly positioned (Par.16).**

4.3 Preparing the coffee maker for use

- Open the water tank cover (Fig.02) and remove the tank (Fig.03). Rinse and fill with fresh potable water (Fig.04); we recommend that you do not exceed the "MAX" level mark. Replace the water tank in its housing and reposition the cover on top.

⚠ **Always fill the tank (9) with fresh still water. Hot water and other liquids can damage the tank and/or the appliance. Do not operate the appliance without water: make sure that there is enough water inside the tank.**

- Lift the cover (Fig.05) and fill the container with coffee beans (Fig.06).

⚠ **Use coffee beans only. Ground and instant coffee, as well as other items, will cause damage to the appliance.**

- Set the cover back in place on the coffee container (1).
- Insert the plug into the outlet on the back of the coffee machine (Fig.07) after making sure that the on/off switch (7) is set on "0".
  Insert the plug on the other end of the cord into a suitable wall outlet.
- The machine on/off switch is set on "0" (OFF); to turn the machine

on just press the button (Fig.08); the machine will begin to heat up and the display will show:

```
RINSING
WARMING UP ...
```

When the machine reaches the right temperature, it will carry out a rinse cycle.

- To load the circuit, direct the steam pipe (Fig.01-pos.14) over the drip tray, place a cup or other suitable receptacle below the steam nozzle and press the button (26); the following messages will be displayed in turn:

```
RINSING
WARMING UP ...
```

```
HOT WATER
WARMING UP ...
```

- Turn the knob (Fig.09) anticlockwise and wait until water is discharged from the steam pipe in a steady stream; to stop the flow of water, turn the knob clockwise.

Note: After a long period of disuse, if the water tank has been completely emptied, you must reload the circuit before starting up the machine. The circuit must also be loaded every time the display shows the following message:

```
VENTILATE
```

- Press pushbutton 26 again.
- When the heating-up phase reaches completion, the display will show:

```
SELECT PRODUCT
READY FOR USE
```

- After the above steps are completed, the machine is ready for use.
- To dispense coffee, hot water or steam and ensure proper use of the machine, carefully follow the directions below.

5 THE COFFEE GRINDER (FIG.10)

Caution! Only turn the grinding control knob situated inside the coffee bean container (Fig.10) when the coffee grinder is working. Do not place ground and/or instant coffee in the coffee bean container.
Do not introduce anything other than coffee beans into the container. The coffee grinder contains dangerous moving parts; keep fingers and/or other objects away. Before carrying out any operations in the coffee bean container, switch OFF the ON/OFF switch (7) and remove the plug from the wall outlet. Do not introduce coffee beans when the coffee grinder is working.

The quality and the taste of your coffee depend both on the blend used and the grind.
The appliance comes with a grind-adjusting knob (Fig.10). To use this feature, turn the graduated knob when the coffee grinder is working; the numbers displayed on the knob indicate the grind setting.
The manufacturer sets the knob to an average grinding coarseness in the factory: if the ground coffee is too fine, turn the knob toward higher settings; if the ground coffee is too coarse, turn the knob toward lower settings.
You will note the change only after dispensing three /four coffees.
Use coffee beans for espresso coffee makers. Avoid using extremely fine or coarse grind settings (e.g. 1 and 16); if you find this is necessary, try using different coffee blends.

Store the coffee in a cool and dry place, in an airtight container.
You should change the grind setting if the coffee does not flow out in an optimal manner, or more specifically:
The coffee flows out too fast = excessively coarse grind > turn the knob to lower settings;
The coffee drips out slowly and/or not at all = excessively fine grind > turn the knob to higher settings.

6 ADJUSTING THE COFFEE DOSE (FIG.11)

You may select the quantity of coffee (dose) that you wish to grind. The manufacturer sets an average dose in the factory.
To change the ground coffee dose, simply turn the knob (Fig.11) situated inside the coffee container. Turn it anticlockwise to increase the dose and clockwise to decrease the dose.
You must adjust the dose before pressing the coffee dispenser button. This system allows you to obtain an optimal cup of coffee with all commercially available types of coffee.

7 THE COFFEE DISPENSER

Note: If the appliance does not dispense coffee, check the water level in the tank.

- Before dispensing coffee, check that the water tank and coffee container are full and that the display shows:

```
SELECT PRODUCT
READY FOR USE
```

- Place 1 or 2 coffee cups under the coffee dispenser spouts; you can adjust the height of the dispenser by moving it up or down manually (Fig.12) until it suits your cups.

7.1 Making coffee with coffee beans

- To dispense coffee press the coffee dispenser button (22, 23 or 24);

the display will indicate (for example)

```
1 SMALL COFFEE
```

Dispense 1 coffee, place a single cup beneath the coffee spouts and press the button (22, 23 or 24) only once; to dispense 2 coffees, place two cups beneath the coffee spouts and press the button (22, 23 or 24) twice; the display will show:

```
2 SMALL COFFEES
```

In this operating mode, the appliance automatically grinds and doses the right quantity of coffee; making two coffees requires two grinding and dosing cycles, which are automatically managed by the machine.

- Then the dispensing cycle starts.
- After undergoing a pre-brewing cycle, coffee will start to come out of the spout (Fig.01, pos.13).
  The coffee will stop flowing automatically when the preset level is reached (see section 7.3). You can interrupt the flow of coffee by pressing the button (Fig.01, pos.22 23 or 24).

7.2 Making coffee with ground coffee

In this operating mode, you must use the scoop provided (Fig.01, pos.21) to measure out the ground coffee.

Only use ground coffee suitable for espresso coffee makers in the doser (5); placing coffee beans, instant coffee and other materials inside the doser causes damage to the appliance.

Keep fingers away from the ground coffee doser since there are moving parts.

Use the scoop provided (21) to measure out the right quantity of ground coffee to place in the doser .
Use only one full measuring scoop at a time; to make two coffees, you must go through the entire process twice.

- Pressthe button (25) to select the function; the display will show

```
SELECT PRODUCT
PREGROUND COFFEE
```

- Lift the cover of the ground coffee doser (Fig.13).
- Fill the scoop with one measure of coffee; discard any excess ground coffee.
- Fill the doser with the ground coffee (Fig.14)
- Close the cover of the ground coffee doser.
- To dispense coffee, press the coffee dispenser button (22, 23 or 24); the display will show (for example)

```
1 SMALL COFFEE
PREGROUND COFFEE
```

- The dispensing cycle will start.
- After undergoing a pre-brewing cycle, coffee will start to come out of the spout (13).
  The coffee will stop flowing automatically when the preset level is reached (see section 7.3). You can interrupt the flow of coffee by pressing the button (22 23 or 24).
- Subsequently the machine will automatically switch back to the normal operating mode (see section 7.1).

7.3 Adjusting the quantity of coffee per cup

The machine has been programmed to dispense 3 types of coffee: espresso coffee with button 22, normal coffee with button 23 and "caffe lungo" with button 24.

To adapt the programmed settings to the size of your cups, place a cup beneath the coffee spouts (13), press the dispenser button corresponding to the kind of coffee you want (22, 23 or 24) and keep it pressed down; the display will show (for example):

```
1 COFFEE
PROGR. QUANTITY
```

Wait for the cup to fill to the desired level and release the button.

Note: keep the button (23) or (24) pressed during the entire coffee dispensing process.

In this way, the appliance is programmed to dispense the quantity of coffee you selected.

8 DISPENSING HOT WATER

Caution: splashing may occur at the start – scalding hazard! The hot water nozzle and pipe can reach high temperatures: avoid touching directly with your hands.

- Before attempting to dispense hot water, make sure that the display shows.

```
SELECT PRODUCT
READY FOR USE
```

When the machine is ready to dispense coffee, carry out the following steps.

- Press the button (26); the following messages will be

displayed in turn:

SELECT PRODUCT READY FOR USE	HOT WATER READY FOR USE

- Place a cup and/or receptacle beneath the hot water/steam pipe (Fig.15).
- Turn the knob anticlockwise as shown in Fig.15.
- Dispense the desired quantity of hot water; to stop the flow of hot water turn the knob clockwise.
- Press the button (26) again; the machine will switch back to the normal operating mode and the display will show:

```
SELECT PRODUCT
READY FOR USE
```

9 DISPENSING STEAM / PREPARING CAPPUCCINO

Steam can be used to froth the milk for cappuccinos and also to heat beverages.

Scalding hazard! Splashing may occur at the start – scalding hazard! The hot water nozzle and pipe can reach high temperatures: avoid touching it directly with your hands.

- When the machine is ready to dispense coffee, direct the steam pipe (14) above the drip tray, open the "hot water/steam" knob (16) for a few instants to discharge any residual water from the steam pipe; soon only steam will issue from the nozzle. The display will show:

```
STEAM
```

- Turn the knob (16) to OFF.
- Fill 1/3 of the receptacle you wish to use to make cappuccino with cold milk.

For best results when making cappuccinos, the milk and the cup used should be cold.

- Immerse the steam nozzle into the milk to be frothed and turn the knob (16); turn the container slowly with up-down movements to achieve uniform frothing (Fig.16).
- After using the steam for the desired time, shut off the steam (16).
- The same method can be used to heat other beverages.
- Clean the steam nozzle with a damp cloth.

Note: Should you wish to use big cups, raise the side door and rotate the steam tube; by this way, the steam tube can be further raised (Fig. 17). This is particularly useful when you use the cappuccinatore.

10 OPTIONAL ACCESSORIES

10.1 Cappuccinatore

The cappuccinatore is a device that automatically froths milk, making it extremely easy to prepare classic Italian-style cappuccino.

To install the cappuccinatore, proceed as follows:

- Make sure that no other devices are fitted on the steam tube; you must remove any devices that have been installed. I.E. the "Pannarello".

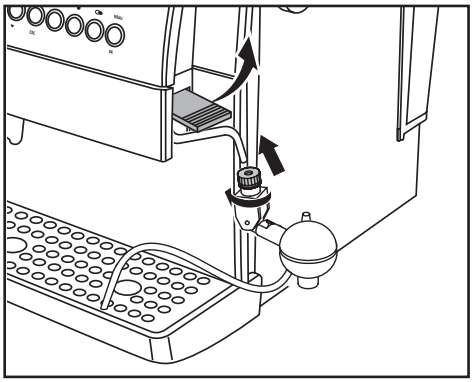

- Loosen the ring nut without slipping it off the cappuccinatore.
- Insert the cappuccinatore in the steam tube to a depth of about 4 cm.
- Tighten the ring nut securely.

Note: if the ring nut is not securely tightened, the cappuccinatore may slip out during use.

Hot water with the cappuccinatore

To dispense hot water using the cappuccinatore, follow the directions provided in par.8; hot water will flow out of the lower part of the cappuccinatore.

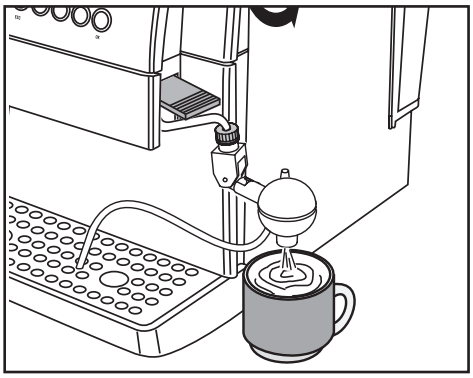

While hot water is being dispensed, the silicone tube inside the cappuccinatore must be inserted into the grating of the drip tray. Make sure the silicone tube cannot slip out while the machine is in use.

Note: Insert the tube into the grating, so that to avoid any contact with dirty water or ground coffee residues; the risk is that the drip tray contents may be sucked up.

Steam/Cappuccino with the cappuccinatore

The steam may be used to froth milk for cappuccino and to heat up beverages.

Danger of scalding!
The steam may be preceded by brief sprays of hot water. The dispensing tube can reach very high temperatures: avoiding touching it directly with your hands.

- Position the cappuccinatore over the drip tray, open the "hot water/steam" knob (16) for a few seconds to discharge residual water from the cappuccinatore; in a short time only steam will issue from the tube.

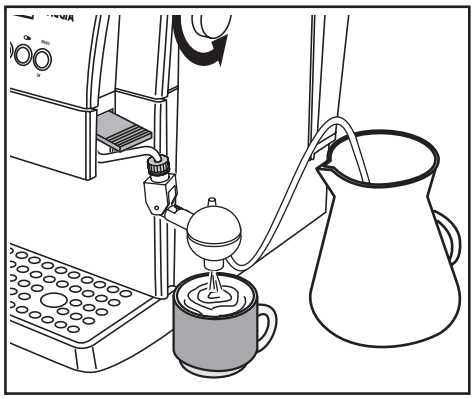

- Close the knob (16).
- Place the intake tube in a suitable receptacle or directly into a container of milk, placed next to the machine.
- Place a cup containing previously prepared coffee beneath the nozzle of the cappuccinatore.
- Open the knob (16); frothed milk will start issuing from the cappuccinatore.
- Move the pin on the cappuccinatore to regulate the thickness of the foam; by pushing it upward you will increase its volume.

When preparing cappuccino, use cold milk to ensure the best results.

- When you have finished using the cappuccinatore and steam, clean the cappuccinatore to remove residual milk.
- Place a container filled with fresh drinking water alongside the machine and place the tip of the intake tube inside the container.
- Proceed as if you were making cappuccino, allowing the dirty water to flow into a receptacle or directly into the drip tray.

Cleaning the cappuccinatore.

After using the cappuccinatore, you should clean it thoroughly to ensure maximum hygiene and functionality over time.

The cleaning steps are as follows:
- Loosen the ring nut of the cappuccinatore.
- Remove the cappuccinatore from the steam tube.
- Remove the casing of the cappuccinatore.

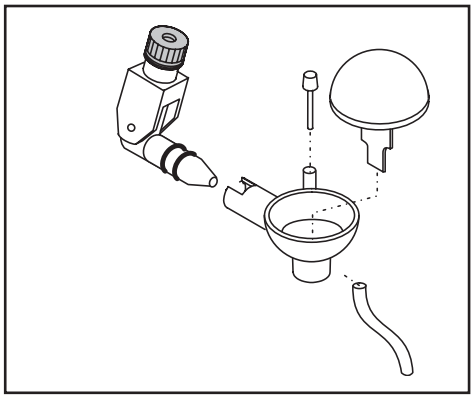

- Take off the cover, pin and intake tube.
- Clean all the parts of the cappuccinatore thoroughly with running drinking water.
- Reassemble the cappuccino maker.
- Insert the cappuccinatore back in the steam tube.
- Tighten the ring nut securely.

Note: if the ring nut is not securely tightened, the cappuccinatore may slip out during use.

11 CLEANING AND MAINTENANCE

General Cleaning
- Maintenance and cleaning should only be carried out when the appliance is cold and disconnected from the power supply.
- Do not immerse the appliance in water and do not wash the parts in

the dishwasher.
- Do not use abrasives or aggressive chemicals (solvents) for cleaning.
- Do not dry the machine and/or any of its parts using a microwave and/or conventional oven.
- We recommend that you clean the water tank and change the water daily.
- Clean the ground coffee doser daily.
  - Use the brush provided to clean the doser (Fig.18).
- To clean the appliance, use a soft cloth dampened with water (Fig.19).
- Clean the service area and the coffee dispenser.
- We recommend that you empty and clean the drip tray (12) and the coffee grounds drawer (10) daily; to carry out this operation you must open the front cover (Fig.20) and remove the drip tray (Fig.21); then you can empty and clean all the components.
- You can remove the coffee dispenser in order to clean it (Fig.24):
  - lower the dispensing unit nozzles
  - take the dispensing unit as shown in Fig. 24, and remove it from its housing
  - wash the whole unit with warm water.

11.1 The coffee dispenser

The coffee dispenser (17) must be cleaned each time you fill the coffee bean container or at least once a week.

- Switch off the appliance by pressing the ON/OFF switch (7) to the "O" position and remove the plug from the wall outlet.
- Open the service cover (15). Remove the drip tray (12) and the coffee grounds drawer.
- Remove the coffee dispenser, holding it by its handle and pressing the "PUSH" button (Fig.22)
- Make sure that the two steel filters are free from any coffee residues. The top filter can be removed by unscrewing the plastic pin anticlockwise using the key provided (Fig.23.).
- Wash the coffee dispenser only with hot water: do not use detergents. Then thoroughly wash and dry all its components.
- Refit the filter and carefully screw the plastic pin back on using the key provided.
- Clean the compartment inside the appliance.
- Holding it by its handle, insert the coffee dispenser into its housing until it snaps into place.
- Insert the coffee grounds drawer, the drip tray plate and the drip tray.
- Close the cover (15).

12 DESCALING

Scale forms during normal use of the appliance; a descaling treatment should be carried out every 3-4 months, either when you notice a reduced water flow or the following message is displayed:

```
DESCALING
READY FOR USE
```

If you wish to carry this out at home, you can use a commercially available descaling product for coffee makers that is non-toxic and/or not harmful.

Caution! Never use vinegar.

To descale the appliance proceed as follows:
1. Mix the descaling agent with water as directed on the package and fill the tank with the solution.
2. Switch on the machine by pressing the on/off switch (7).
3. Press the button (27) for at least 5 seconds to select the function; the following message will appear on the display:

```
DESCALING
OPEN KNOB
```

4. Direct the steam pipe (14) over the drip tray.
5. Place a receptacle of adequate capacity beneath the steam pipe and turn the hot water knob (16) anticlockwise.
   The machine will start an automatic descaling cycle including pauses preset by the manufacturer and automatically controlled by the machine. The display will show:

```
MACHINE IS DESCALING
```

6. At the end of the cycle, the flow of descaling solution will be stopped and the display will show:

```
DESCALING FINISHED
CLOSE KNOB
```

7. Turn the hot water knob (16) clockwise to shut off flow. The display will show:

```
RINSE MACHINE
FILL WATERTANK
```

8. Thoroughly rinse out the water tank and fill it with fresh drinking water.

```
RINSE MACHINE
PRESS KEY
```

9. Place a receptacle of adequate capacity beneath the steam pipe and press the button (27).

```
RINSE MACHINE
OPEN KNOB
```

10 Turn the steam knob (16) anticlockwise to empty out the contents of the water tank

```
MACHINE IS RINSING
```

11 When the machine rinse cycle is completed the display will show:

```
RINSING FINISHED
CLOSE KNOB
```

12 Close the tap, reload the circuit and let the machine heat up

If you use a product other than the recommended one, you should follow the manufacturer's directions on the package.

12.1 Interrupting the descaling cycle

If the descaling cycle is interrupted by switching the machine OFF, it will automatically resume when the machine is switched back ON.

The descaling cycle can be interrupted by turning the steam knob (16) clockwise and then pressing the button (27).
The display will show:

```
DESCAL. INTERRUPTED
EMPTY WATERTANK
```

Warning! After interrupting the cycle you must empty the water tank of the descaling solution and wash out the tank with fresh drinking water; the machine circuit must be cleansed by carrying out a rinse cycle. The display will show:

```
RINSE MACHINE
PRESS KEY
```

Follow the directions for a normal rinse cycle provided in section 8 of the previous chapter.

13 FUNCTION PROGRAMMING

The user can change some machine operating parameters according to personal needs.

13.1 MENU/OK command

In order to program functions you must access the programming mode by pressing "**MENU/OK**" (28) when the machine is in a standby status.

To select the desired function, press the "∧" button to move up one line or the "∨" button to move down on the display.

To exit the programming mode press "**ESC**"

13.2 Choosing individual functions

Select the desired function by pressing "∧" or "∨". Press "**MENU/OK**" to enable the desired function; you can browse the selectable settings using the "∧" or "∨" button; to store a setting press "**MENU/OK**".

Note: by pressing "ESC" you can exit the programming mode at any time without saving the changes made; exiting without saving is possible only before you have pressed "MENU/OK".

13.3 Description of programmable functions

ENERGY SAVING

If the appliance is used little, it may be switched to the ENERGY SAVING mode. This function allows electricity costs to be reduced. However, it is recommended to switch the appliance off completely using the on/off switch (7) if it is not to be used for a prolonged period. It will take the machine just a few minutes to heat up when you switch it back on.

- In the programming mode press "∧" or "∨" to select the function:

```
ENERGY SAVING
```

and enable it by pressing "**MENU/OK**"; the following message will appear:

```
ENERGY SAVING
```

in this mode the machine remains on but no components are active.

- To deactivate the "**ENERGY SAVING**" function, press "**MENU/OK**".

RINSING

Immediately after heating up, the appliance automatically eliminates the water left standing in the internal circuit to ensure that only fresh water will be used to make coffee.

The function is activated in the factory.

- To deactivate it, go to the programming mode and press "∧" or

"∨" to select the function:

```
RINSING
```

and enable it by pressing "MENU/OK". The following message will appear:

```
RINSING
ON
```

Now press "∧" or "∨"to select

```
RINSING
ON
```

```
RINSING
OFF
```

and store the selection by pressing "MENU/OK".

We recommend selecting:

```
RINSING
ON
```

LANGUAGE

This function allows you to change the language of the display. You can choose among Italian, German, Portuguese, Spanish, English, French and Dutch. The appliance is normally set on the language of the country it is to be sold in.

- After accessing the programming mode, press "∧" or "∨" to select the function:

```
LANGUAGE
```

and then enable it by pressing"MENU/OK".

The display will show:

```
LANGUAGE
ENGLISH
```

Press "∧" or "∨" to select the desired language and then press "MENU/OK" to memorise it.

WATER HARDNESS

The hardness of tap water may vary from region to region. For this reason, the appliance may be adjusted according to the degree of hardness of the water in the place it will be used in; hardness is measured on a scale of 1 to 4.

The appliance is already programmed for an average value (hardness 3). The appliance setting should be adjusted according to the actual hardness of the water, which can be measured using the test strip provided.

Briefly dip (1 second) the test strip provided in water and shake it gently. After one minute you can read the test results on the strip.

- After accessing the programming mode press "∧" or "∨" to select the function:

```
WATER HARDNESS
```

and enable it by pressing "MENU/OK".

- The display will show:

```
WATER HARDNESS
HARDN 3
```

- Check the test strip previously immersed in water to see how many squares have changed colour.

- Press "∧" or "∨" to select the correct water hardness (e.g. 2 squares = Hardness 2) and memorise it by pressing "MENU/OK".

Caution: descale the appliance when the max water hardness level is reached.

The display will show the message:

```
DESCALING
READY FOR USE
```

CUP HEATER PLATE

This function allows you to turn on the cup heater plate present in the machine cover.

```
CUP HEATER
```

- In programming mode, select the function using the "∧" or "∨" button, and confirm using the "MENU/OK" button.

- It will thus appear the indication to choose whether you wish to select

```
CUP HEATER
ON
```

or

```
CUP HEATER
OFF
```

using the "∧" or "∨" button, and confirm your choice using the "MENU/OK" button.

TEMPERATURE

This function allows you to adjust the water temperature to obtain hotter or less hot coffee (Minimum, low, medium, high and maximum).

- After accessing the programming mode press "∧" or "∨" to select the function:

```
TEMPERATURE
```

then enable it by pressing **"MENU/OK"**.
The display will show, for example:

```
TEMPERATURE
MEDIUM
```

- Press "∧" or "∨" to select the desired temperature and memorise it by pressing **"MENU/OK"**.

PRE-BREWING

In the pre-brewing process the coffee is slightly moistened before actual brewing. This brings out the full aroma of the coffee, which thus acquires a delicious flavour.

- Press "∧" or "∨" to select the function:

```
PREBREWING
```

then enable it by pressing **"MENU/OK"**.
The display will show:

```
PREBREWING
ON
```

- by pressing "∧" or "∨" you can choose to deactivate the function

```
PREBREWING
OFF
```

or extend the pre-brewing phase

```
PREBREWING
LONG
```

to enhance the flavour of your coffee.
- Memorise the choice by pressing **"MENU/OK"**.

PRE-GRINDING

With the pre-grinding process the appliance grinds twice: the first time for the type of coffee selected and the second time for the next coffee (not yet selected).

i **This function is useful only if you have to make several coffees at the same time (e.g. when entertaining guests or during a party).**

- After accessing the programming mode, press "∧" or "∨" to select the function:

```
PREGRINDING
```

enable it by pressing **"MENU/OK"**.

- The display will show:

```
PREGRINDING
OFF
```

Press "∧" or "∨" to select the desired setting and memorise it by pressing **"MENU/OK"**.

TOTAL COFFEES

This function allows you to display how many coffees the appliance has made to date.

- After accessing the programming mode, press "∧" or "∨" to select the function:

```
TOTAL COFFEES
```

enable it by pressing **"MENU/OK"**. The display will show, for example:

```
TOTAL COFFEES
                86
```

TIMER

This coffee maker features a new function that allows you to save energy in case of long periods of quiescence. This function, which is factory set, automatically switches the machine from the

```
SELECT PRODUCT
READY FOR USE
```

status to the

```
ENERGY SAVING
```

mode after 3 hours have elapsed since the previous use.

- The switch-off time can be set at 15-minute intervals, down to a minimum of 15 minutes. **The function may not be disabled.**

- In the programming mode press "∧" or "∨" to select the

```
TIMER
```

function and activate it by pressing "MENU/OK".
The display will show:

```
STANDBY
AFTER:          3:00
```

- Press "∧" or "∨"to select the desired setting and press "MENU/OK" to store it.

Note: if ON/OFF times have been activated through the "CLOCK" function, this function will be ignored.

CLOCK

This function may be activated and deactivated by the user. It is used to:
- display the current time when the machine is in the "ENERGY SAVING" or "FUNCTION SELECTION" mode;
- program the machine to switch on and off at a specific time.

In order for the programming function to work properly, you must set the clock to the current time.

- Press "∧" or "∨" to select the function:

```
CLOCK
```

enable it by pressing "MENU/OK".

- Press "∧" or "∨" to select the function:

```
CLOCK TIME
```

enable it by pressing "MENU/OK".

- Press "∧" or "∨" to set the current hour and memorise it by pressing "MENU/OK";

```
CLOCK TIME
                1:18
```

Then press "∧" or "∨" to set the minutes and memorise the setting by pressing "MENU/OK".

The clock is set and the machine will go back to the previous menu.

Note: keeping the buttons pressed down will allow you to go through the numbers quickly.

Note: the clock setting is also maintained when the machine is off

Displaying the time

- press "∧" or "∨" to select the function

```
SHOW CLOCK TIME
```

and enable it by pressing "MENU/OK".

- press "∧" or "∨" to activate or deactivate the function

```
SHOW CLOCK TIME
ON
```

and memorise the setting by pressing "MENU/OK".

Note: the time may be displayed only at certain times; this function must be deactivated by the user

- If you want to deactivate the function press "∧" or "∨" to choose:

```
SHOW CLOCK TIME
OFF
```

and memorise by pressing "MENU/OK"

Programming the machine to switch on and off .

The machine can be switched on and off automatically without the user's intervention. You can program only one time for the machine to go on and one time for it to go off.

Note: this function is enabled only if the on/off switch (7) is positioned on "I" (on).

- press "∧" or "∨" to select the function:

```
ON/OFF TIME
```

and enable it by pressing "MENU/OK".

- Select the hour when you want the machine to go on by pressing "∧" or "∨" and memorise by pressing "MENU/OK".

```
ON/OFF TIME
ON              7:30
```

then press "∧" or "∨" to set the minutes and memorise the setting by pressing "MENU/OK".

- Select the hour when you want the machine to go off by pressing "∧" or "∨" and memorise by pressing "MENU/OK";

```
ON/OFF TIME
OFF          9:30
```

then press "∧" or "∨" to set the minutes and memorise the setting by pressing "MENU/OK".

Warning: if the on/off time settings coincide, the machine will ignore both. After the times have been set, the clock must be activated in order for the function to work.

Activating the automatic on/off function

Note: activating this function makes sense only if you have already set the on/off times.

- Press "∧" or "∨" to select the function:

```
CLOCK
```

enable it by pressing "MENU/OK".

- The display will show:

```
CLOCK
OFF
```

In this case pressing "MENU/OK" will deactivate the function. Choose to activate the function by pressing "∧" or "∨" and when

```
CLOCK
ON
```

appears, memorise the setting by pressing "MENU/OK".

When you exit the programming mode, the machine will check the set parameters. If the current time falls within the set deactivation time, the display will indicate:

```
ENERGY SAVING
```

Note: during the set deactivation period, the machine can be restarted at any time by pressing "MENU/OK".
Later, to deactivate the machine again, go into the programming mode by pressing "MENU/OK" and exit immediately by pressing "ESC".

RINSING CYCLE

With this function, all the parts involved in the coffee dispensing process undergo a washing cycle with water.

During the wash cycle it is recommended that a person be on hand to supervise the operation. Before performing the rinsing cycle fill the water tank.

- Select the function by pressing the key "∧" or "∨":

```
RINSING CYCLE
```

- Press the key "MENU/OK" to start the rinsing cycle, the display shows:

```
RINSING CYCLE
```

The machine brews about half quantity of the water contained in the tank from the dispenser.

Then the cycle stops automatically, and the display shows:

```
SELECT PRODUCT
READY FOR USE
```

FACTORY SETTINGS

This function allows you to restore all the machine operating parameters originally set by the manufacturer.

- After accessing the programming mode, press "∧" or "∨" to select the function:

```
FACTORY SETTINGS
```

then enable it by pressing "MENU/OK". The following indication will appear:

```
FACTORY SETTINGS
NO
```

- Choose whether you want to restore the factory settings by pressing "∧" or "∨" and press "MENU/OK" to confirm your selection.

Caution: when you restore all the factory settings, you will lose any custom settings you have made on the machine.

14 LEGAL INFORMATION

- This instruction book contains the information you need in order to use and upkeep your appliance correctly.
- The information should be viewed as a guideline for using and upkeeping your coffee maker in safety. The information is not

exhaustive. For additional information or for information on topics not covered or inadequately covered in this instruction book, please contact an authorized service centre or the manufacturer directly.

- In addition, it should be noted that these instructions do not form part of a previous or existing agreement, legal contract or similar and that the information is not changed by any other document.
- All the manufacturer's obligations and liabilities are based on the contract of sale, which also specifies all the warranty terms and conditions.
- The warranty terms and conditions are neither limited nor extended on the basis of this instruction book.
- This instruction book contains information protected by copyright.
- This instruction book may not be photocopied or translated into other languages without the explicit written consent of the manufacturer.

15 SCRAPPING

- Make unusable any appliances no longer in use.
- Detach the plug from the wall outlet and cut the electric cord.
- Deliver scrapped appliances to a suitable waste disposal facility.

16 DISPLAY INDICATIONS

The display guides users and helps them to use the machine properly. Below is a description of alarm messages that disable the coffee dispenser and an explanation of what the user must do in order to use the machine properly.

```
ENERGY SAVING
```

- Press "**MENU/OK**" (28).

```
DESCALING
```

- Descale the machine (see Chap.12)

```
FILL WATERTANK
```

- Fill the water tank (9) with fresh drinking water (Fig.03).

```
COFFEE BEANS EMPTY
```

- Fill the coffee bean container with coffee beans and restart the coffee dispensing cycle.

```
DREGDRAWER FULL
```

- Open the front cover (15), take out the coffee grounds drawer (10) and empty the grounds into a suitable container.

Important note: the coffee grounds drawer may be emptied only when the machine is on. The drawer must be taken out for at least 5 seconds. If you empty out the drawer with the machine off, the coffee dispensing function will be disabled when you switch it back on.

```
BREWUNIT MISSING
```

- Fit the coffee dispenser unit (17) properly in place.

```
DREGDRAWER MISSING
```

- Fit the drip tray (12) and coffee grounds drawer (10) properly in place.

```
CLOSE DOOR
```

- Close the front cover (15).

```
GRINDER BLOCKED
```

```
BREWUNIT BLOCKED
```

- Contact an authorized service centre.

16 TROUBLESHOOTING

Problem	Cause	Troubleshooting
The appliance does not switch ON	The appliance is not connected to the mains	*Connect the appliance to the mains*
The coffee is too cold	The cups are cold	*Heat the cups*
No hot water or steam	The hole of the steam nozzle is clogged	*Clean the steam nozzle hole with a pin.*
Coffee is dispensed slowly	Coffee is too fine	*Change the coffee blend or adjust grinding as specified in Par. 5. Decrease the dose (Par. 6)*
	Dirty coffee dispenser	*Clean the coffee dispenser (Par. 11)*
The coffee has little "crema" (cream - froth layer)	The blend is not suitable or the coffee is not freshly ground or is ground too coarsely	*Change the coffee blend or adjust grinding as described in Par. 5. Increase the dose (Par. 6)*
The appliance takes too long to heat up or a limited volume of water comes out of the nozzle	The circuit of the appliance is clogged by scaling	*Descale the appliance*
The coffee dispenser is jammed	The coffee dispenser is not snapped into its housing	*Switch ON the appliance. Close the service cover. The coffee dispenser automatically returns to its initial position*
	Coffee grounds drawer in place	*Remove the coffee grounds drawer before removing the coffee dispenser*
No coffee is dispensed	Dirty coffee dispenser	*Clean the coffee dispenser*
	Large dose	*Decrease the dose*
Coffee is dispensed outside the dispenser	The coffee dispenser is not fitted correctly	*Refit the coffee dispenser*
	The coffee dispenser is clogged	*Clean the coffee dispenser and its spouts*
Coffee comes out too quickly	Too little coffee inside the container	*Fill the container with ground coffee (not instant coffee)*
	Coarse coffee blend	*Change the type of blend*
	Small dose	*Increase the dose*

NOTE

Type **SUP027YDR**

COD. 1.6.589.61.00 REV. 01 DEL 15/03/05

GAGGIA®

GAGGIA S.p.A.
20087 Robecco sul Naviglio - MI - Italia
Tel. +039 02 94 99 31
Fax +039 02 94 70 888
Internet: *www.gaggia.it*
E-mail: *gaggia@gaggia.it*